–weishaupt–

produkt

Information über Öl-, Gas- und Zweistoffbrenner



WM 30 für Öl, Gas und Zweistoff

monarch® Brenner WM 30 (350 – 6200 kW) • Leistungsstark und universell

Tradition und Fortschritt: Der neue monarch®



Das Markenzeichen monarch® steht seit über 50 Jahren für Leistung und Qualität im Brennerbau

Seit über sechs Jahrzehnten werden Weishaupt Brenner der Typenreihe monarch® an verschiedensten Wärmeversorgungs- und Industrieanlagen eingesetzt und haben den hervorragenden Ruf von Weishaupt mitbegründet.

Mit dem neuen monarch® wird diese Erfolgsserie fortgeschrieben. Modernste Technik in Verbindung mit einer kompakten Bauweise machen diese leistungsstarken Brenner universell einsetzbar.

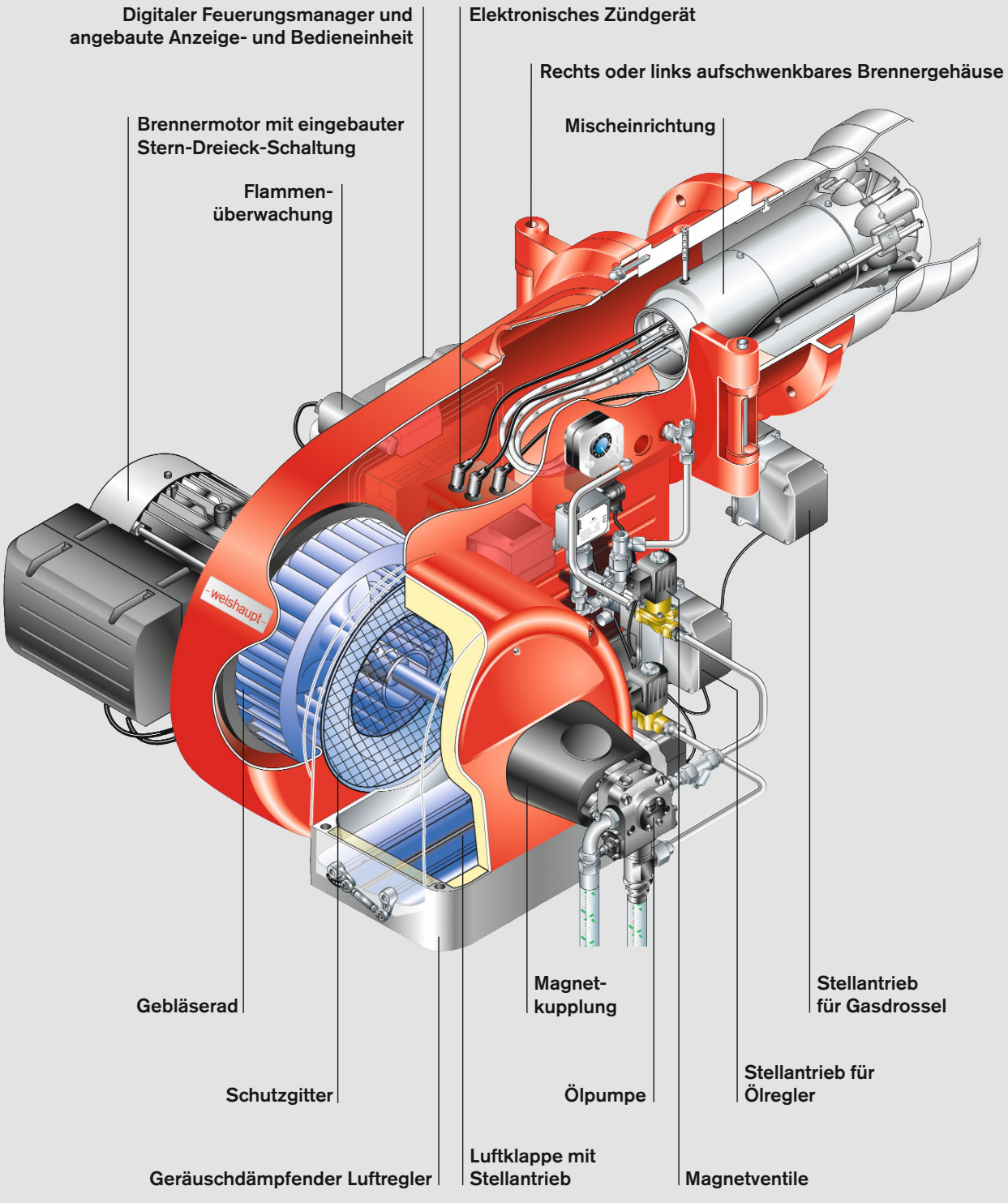

WM-GL 30 Ausführung ZM-R

Digital

Digitales Feuerungsmanagement bedeutet: optimale Verbrennungswerte, stets reproduzierbare Einstellwerte und leichtes Handling.

Weishaupt Öl-, Gas- und Zweistoffbrenner der Serie WM 30 sind serienmäßig mit elektronischem Verbund und digitalem Feuerungsmanagement ausgestattet. Gerade moderne Verbrennungstechniken erfordern eine präzise und stets reproduzierbare Dosierung von Brennstoff und Verbrennungsluft. Nur so können über einen langen Zeitraum optimale Verbrennungswerte gesichert werden.

Einfache Bedienung
Die Einstellung der Brennerfunktionen erfolgt über eine Anzeige- und Bedieneinheit. Sie ist mit dem Feuerungsmanager über ein Bussystem verbunden. Der Brenner kann somit benutzerfreundlich eingestellt werden.

Flexible Kommunikationsmöglichkeiten
Die eingebaute Schnittstelle ermöglicht die Weitergabe aller notwendigen Informationen und Steuerbefehle an übergeordnetete Leitsysteme. Bei Bedarf kann über Modem auch eine Telefonverbindung für die Fernwirkung, Fernüberwachung und Ferndiagnose installiert werden.

Bus-Kommunikation mit Fremdsystemen und Gebäudeleittechnik
Für den Fall, dass Daten von Brennern und Heizsystemen mit einer SPS-Steuerung ausgetauscht werden oder der Brenner in Gebäudeleittechnik-Anlagen eingebunden wird, stehen über das E-Gate oder Mod-Gate verschiedene Bus-Systeme zur Verfügung. Für die Steuerungs- und Managementebene bietet Weishaupt mit ProGraf NT ein zeitgemäßes und auf alle Anforderungen anpassbares Software-Produkt an.

Mehr Vorteile durch neue Technik
Digitales Feuerungsmanagement macht den Betrieb von Brennern komfortabel und sicher. Die wichtigsten Vorteile:
- Es ist keine zusätzliche Brennersteuerung notwendig, da die Steuerung vom Feuerungsmanager übernommen wird. Nur noch ein Motorschutzschalter für den Brennermotor und eine Steuersicherung sind extern notwendig.
- Weniger Installationsaufwand: Jeder Brenner wird als komplette Einheit im Werk geprüft und ausgeliefert.
- Für die Inbetriebnahme und die Servicearbeiten ist weniger Zeitaufwand erforderlich. Die Grundparametrierung des Brenners erfolgt schon im Werk. Anpassungen an die Anlagenverhältnisse und die emissionstechnische Einregulierung erfolgen über das menügeführte Inbetriebnahmeprogramm des Feuerungsmanagers.

Allgemeine Systemübersicht Digitales Feuerungsmanagement	**W-FM 50**	**W-FM 54**	**W-FM 100**	**W-FM 200**
Einstoffbetrieb	●	–	●	●
Zweistoffbetrieb	–	●	●	●
Feuerungsautomat für intermittierenden Betrieb	●	●	●	●
Feuerungsautomat für Dauerbetrieb	●[2)]	–	●	●
Flammenfühler für intermittierenden Betrieb	ION/QRA2/QRB	QRA2	ION/QRI/QRB/QRA	ION/QRI/QRB/QRA
Flammenfühler für Dauerbetrieb	ION	–	ION/QRI/QRA 73	ION/QRI/QRA 73
Stellantriebe im elektronischen Verbund (max.)	2 Stück	3 Stück	4 Stück	6 Stück
Stellantriebe mit Schrittmotor	●	●	●	●
Drehzahlregelung möglich	●	●	–	●
O_2-Regelung möglich	–	–	–	●
Dichtheitskontrolle für Gasventile	●	●	●	●
Eingang Signal 4-20 mA	●	●	Option	●
Integrierter selbsteinstellender PID-Regler für Temperatur oder Druck	–	–	Option	●
Bedieneinheit abnehmbar (max. möglicher Abstand)	20 m	20 m	100 m	100 m
Brennstoffverbrauchszähler (aufschaltbar)	●[1)]	●[1)]	–	●
Anzeige von feuerungstechnischem Wirkungsgrad	–	–	–	●
eBUS / MOD BUS-Schnittstelle	●	●	●	●
PC-unterstützte Inbetriebnahme	●	●	●	●

Anschlussmöglichkeiten für Zusatzfunktionen wie z. B. Abgasklappen, Ölabsperreinrichtungen etc. auf Anfrage

[1)] Nicht in Kombination mit Drehzahlregelung
[2)] Gasbrenner mit Ionisation

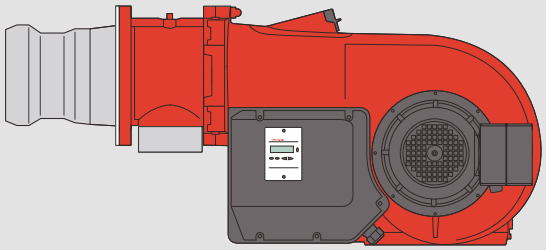

Brenner mit eingebautem
digitalen Feuerungsmanager

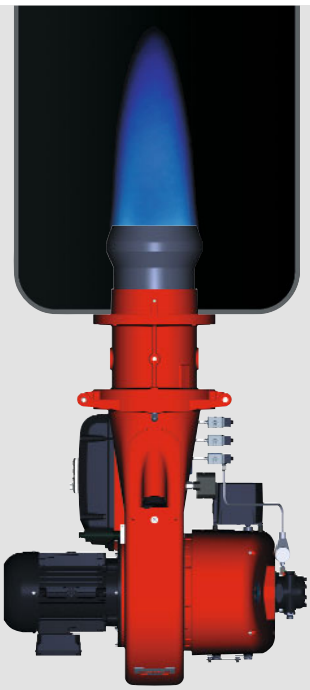

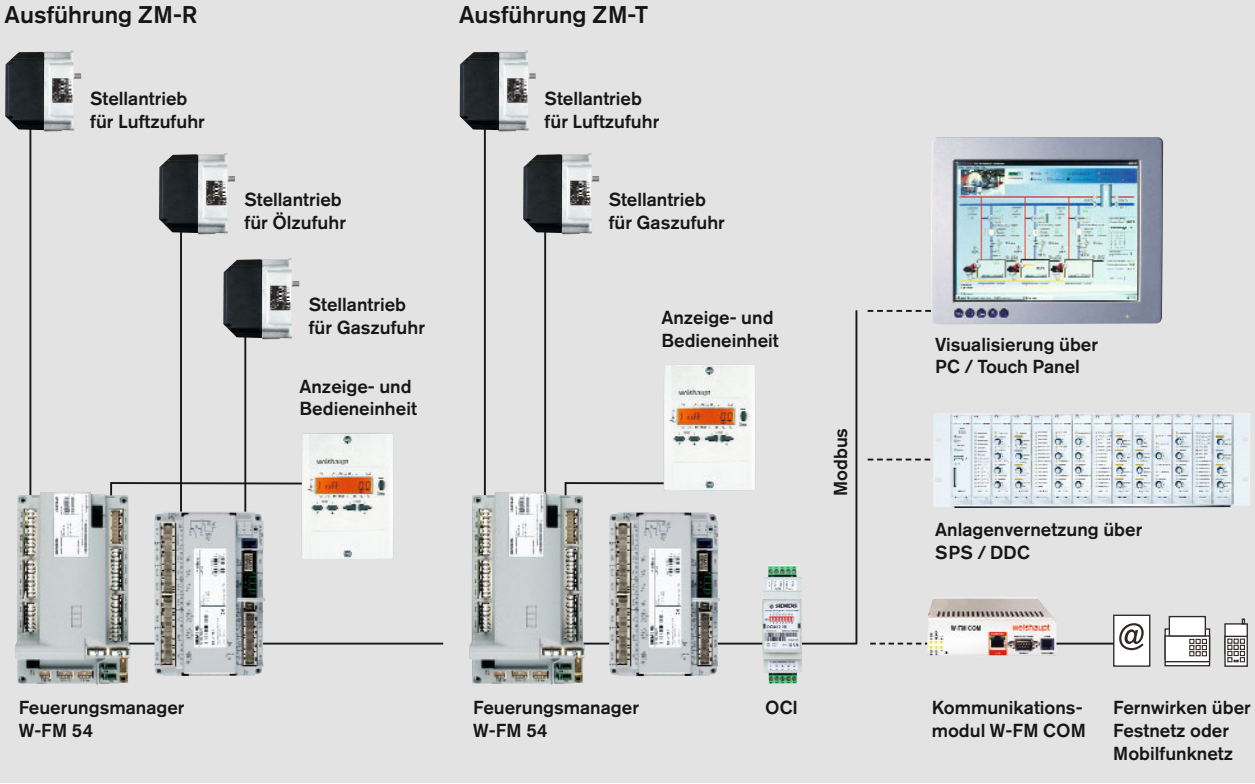

Beispielschema mit W-FM 54

Kompakt und leise

Der neu entwickelte Weishaupt monarch® Brenner WM ist kompakt, leistungsfähig und leise. Er schreibt die 50-jährige Erfolgsgeschichte der legendären monarch®-Serie fort.

Zukunftsweisende Gebläsetechnik
Bereits bei der Entwicklung wurde auf eine kompakte, strömungsgünstige Bauweise und geringe Betriebsgeräusche besonders Wert gelegt.

Um dieses Ziel zu realisieren, wurde neben der Luftführung auch die Luftklappensteuerung komplett neu entwickelt. Das spezielle Gehäusedesign mit der sich öffnenden Luftführung sorgt in Verbindung mit der neuen Luftklappentechnik für ein Plus an Gebläsedruck und dadurch mehr Leistung in kompakter Form.

Die Luftklappensteuerung sorgt für ein hohes Maß an Linearität auch im unteren Leistungsbereich und in Kombination mit der serienmäßigen Ansauggeräuschdämpfung für einen leisen Betrieb.

Schnelle Inbetriebnahme, komfortable Wartung
Alle WM 30 Brenner werden mit leistungsbezogener Mischeinrichtungsvoreinstellung ausgeliefert. Die individuelle Anpassung erfolgt über das menügeführte Inbetriebnahmeprogramm des Feuerungsmanagers.

Trotz der kompakten Bauweise sind alle Bauteile wie Mischeinrichtung, Luftklappen und Feuerungsmanager leicht zugänglich angeordnet. Somit sind Wartungs- und Servicearbeiten bequem und schnell durchzuführen. Hilfreich dabei ist auch der serienmäßige Schwenkflansch für eine ideale Wartungsposition des Brenners.

Die Anpassung an unterschiedliche Feuerraumverhältnisse kann komfortabel am Brenner vorgenommen werden. Über das integrierte Sichtfenster kann das Zündverhalten und die Flamme beobachtet werden.

Regelungsarten
Weishaupt WM Brenner sind in den folgenden Regelungsarten verfügbar:
Öl: 3-stufig (T)
(bzw. 2-stufig mit Anfahr- oder Umschaltentlastung
modulierend (R)
Gas: gleitend-stufig oder
modulierend (ZM)
je nach Art der Leistungsregelung: Die Leistung kann innerhalb des Regelbereichs beliebig der Wärmeanforderung angepasst werden.

Dadurch ergeben sich vielfältige Regelungsmöglichkeiten, die die Brenner universell einsetzbar machen. Beide Ausführungen sorgen für ein weiches, problemloses Startverhalten und eine hohe Betriebssicherheit.

Für die unterschiedlichen Emissions- und Einsatzanforderungen stehen verschiedene Ausführungsvarianten zur Verfügung:

Ausführung ZM
Gas- und Zweistoff-Brenner mit weiterentwickelter Standard-Mischeinrichtung für Anlagen mit öl- und gasseitigen NO_x-Anforderungen der NO_x Emissionsklasse 2.

Ausführung LN (LowNO_x)
Im Vergleich zur Standard-Mischeinrichtung werden NO_x-Emissionen noch weiter reduziert (Emissionsklasse 3). Dies wird durch eine höhere Rezirkulation der Verbrennungsgase im Feuerraum erreicht.

Entsprechend gute Werte hängen von der jeweiligen Feuerraumgeometrie, der Volumenbelastung bzw. des Feuerungssystems (3-Zug oder Umkehrsystem) ab.

Ausführung 3LN
LowNO_x- Öl-/Gas-/Zweistoffbrenner mit multiflam-Mischeinrichtung für Anlagen mit extrem niedrigen NO_x-Anforderungen (nur für Kessel nach dem Dreizug- oder Durchbrandsystem). Extrem niedrige NO_x-Werte durch Brennstoffaufteilung möglich. Für die Verbrennung von Leichtöl, Erdgas und Flüssiggas geeignet (NO_x-Klasse 3).

Reduzierte NO_x-Werte bei Gas mit Abgasrückführung
Entsprechend den geforderten Stickoxidgrenzwerten kann die LN-Mischeinrichtung mit einem Abgasrückführungssystem kombiniert werden. So nutzen wir die speziellen Eigenschaften der Flammengeometrie, und damit die Anpassung an den Feuerraum, und reduzieren die NO_x-Werte.



Luftregelgehäuse mit anschlussfertigen Abgasrückführungskomponenten

Brennstoffe
Erdgas E/LL
Flüssiggas B/P
Heizöl EL nach DIN 51 603-1
Heizöl EL A Bio 10 nach DIN SPEC 51 603-6
Heizöl EL nach ÖNORM-C1109 (Österreich)
Heizöl EL nach SN 181 160-2 (Schweiz)
Bei abweichenden Brennstoffen ist eine vorhergehende Abklärung mit Weishaupt erforderlich.

Anwendungsbereich
Weishaupt Gas- und Zweistoffbrenner WM 30 sind geeignet für intermittierenden Betrieb und Dauerbetrieb an:
- Wärmeerzeugern nach EN 303
- Warmwasseranlagen
- Heißwasseranlagen
- Dampfkessel
- Warmlufterzeugern
- Bestimmte verfahrenstechnische Anlagen

Umgebungsbedingungen
- Umgebungstemperatur
  -10 bis + 40 °C bei Ölbetrieb
  -15 bis + 40 °C bei Gasbetrieb
- Maximal 80 % relative Luftfeuchte, keine Betauung
- Die Verbrennungsluft muss frei von aggressiven Stoffen (Halogene, Chloride, Fluoride usw.) und Verunreinigungen (Staub, Baustoffe, Dämpfe usw.) sein
- Bei Betrieb in geschlossenen Räumen ist eine ausreichende Zuluftöffnung erforderlich
- Bei Anlagen in unbeheizten Räumen sind unter Umständen besondere Maßnahmen erforderlich

Eine über den Anwendungsbereich bzw. die Umgebungsbedingungen hinausgehende Verwendung ist nur mit schriftlicher Zustimmung der Max Weishaupt GmbH zulässig. Die Wartungsintervalle verkürzen sich hierbei entsprechend den erschwerten Einsatzbedingungen.

Schutzart
IP 54 nach EN 60529.

Entspricht folgenden Richtlinien
Der Brenner wurde von einer unabhängigen Prüfstelle geprüft und erfüllt die zutreffenden Anforderungen folgender Richtlinien der Europäischen Union und angewandte Normen:

EMC EMV-Richtlinie 2014/30/EU
angewandte Normen
- EN 61000-6-1 : 2007
- EN 61000-6-2 : 2005
- EN 61000-6-4 : 2007

LVD Niederspannungsrichtlinie 2014/35/EU
angewandte Normen
- EN 60335-1 : 2010
- EN 60335-2-102 : 2010

MD Maschinenrichtlinie 2006/42/EC
angewandte Normen
- EN 267 Anhang J,
- EN 676 Anhang J,

GAD Gasgeräterichtlinie 2009/142/EC
angewandte Norm
- EN 676 : 2008

PED[1)] Druckgeräterichtlinie 2014/68/EU
angewandte Normen
- EN 267 Anhang K,
- EN 676 Anhang K,
- Konformitätsbewertungsverfahren: Modul B

Die Brenner werden gekennzeichnet mit
- CE-Zeichen
- CE-PIN nach 2009/142/EG
- Kenn-Nummer der überwachenden Stelle

[1)] Bei entsprechender Wahl der Ausrüstungsteile.

Die wichtigsten Vorteile:
- Komfortable Brennstoffumschaltung zwischen Gas und Öl bei Zweistoffbrenner
- Digitales Feuerungsmanagement mit elektronischem Verbund für alle Leistungsgrößen
- Kompakte Bauweise
- Leiser Betrieb durch serienmäßigen Ansauggeräuschdämpfer
- Besonders leistungsstarkes Gebläse durch speziell entwickelte Gebläsegeometrie und Luftklappensteuerung
- Alle WM 30 Brenner werden mit leistungsbezogener Mischeinrichtungseinstellung ausgeliefert
- Schutzart IP 54 serienmäßig
- Magnetkupplung serienmäßig (WM-GL)
- Leichte Zugänglichkeit aller Bauteile wie: Mischeinrichtung, Luftklappe und Feuerungsmanager
- Sicheres Betriebsverhalten durch serienmäßig 3-stufigen Betrieb oder gleitend-stufigen bzw. modulierenden Betrieb je nach Art der Ausführung und Leistungsregelung
- Computergestützte Funktionsprüfung jedes einzelnen Brenners im Werk
- Anschlussfertige und steckerfertige Brenner auf Wunsch lieferbar
- Hervorragendes Preis-/Leistungsverhältnis
- Weltweit sehr gut ausgebautes Servicenetz

Markenschutz
Weishaupt monarch® Brenner WM 30 sind europaweit als Gemeinschaftsmarke eingetragen.

Übersicht Regelarten
Typenschlüssel

Übersicht Regelarten Öl

Leistungsregelung 3-stufig (T)
- Ölfreigabe beim Start durch Öffnen des Magnetventils 1 und des Sicherheits-Magnetventils
- Großlast wird durch Öffnen von Magnetventil 2 und 3 erreicht
- Leistungsregelung durch Öffnen und Schließen von Magnetventil 2 und 3

Leistungsregelung modulierend (R)
- Durch Öffnen der Magnetventile wird die der Startleistung entsprechende Ölmenge freigegeben
- Ein digitaler Schrittmotor verstellt den Ölmengenregler bis hin zur vollen Leistung
- Leistungsregelung zwischen Klein- und Großlast durch Öffnen und Schließen des Ölmengenreglers
- Modulierende Arbeitsweise:
  - W-FM 50 bzw. W-FM 54 mit zusätzlichem Leistungsregler
  - W-FM 100 mit Analogmodul integriert
  - W-FM 200
- Alternativ kann ein Regelgerät in die Schaltanlage eingebaut werden.

3-stufig

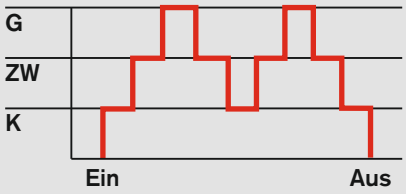

gleitend-stufig

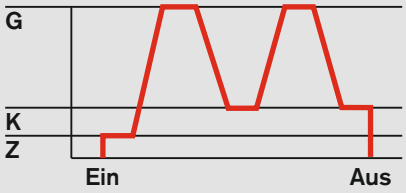

modulierend

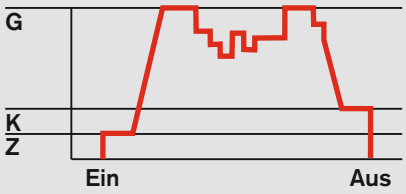

Übersicht Regelarten Gas

Leistungsregelung gleitend-stufig oder modulierend (ZM)
- Über Stellantriebe wird die Leistung gleitend zwischen Teil- und Großlast abhängig vom Wärmebedarf verstellt
- Die beiden Lastpunkte werden stufenlos angefahren. Es erfolgt kein plötzliches Zu- oder Abschalten größerer Brennstoffmengen
- Mögliche modulierende Arbeitsweisen:
  - W-FM 50 bzw. W-FM 54 mit zusätzlichem Leistungsregler
  - W-FM 100 mit Analogmodul integriert
  - W-FM 200
- Alternativ kann ein Regelgerät in die Schaltanlage eingebaut werden.

G = Großlast (Nennlast)
ZW = Zwischenlast
K = Kleinlast (Min. Leistung)
Z = Zündlast

Brennstoff / Ausführung	Öl			Gas	
	3-stufig	gleitend-stufig	modulierend	gleitend-stufig	modulierend
ZM				●	●
ZM-T	●			●	●
ZM-R		●	●	●	●

Typenschlüssel

WM – L 30 / 3 –A / T
R

- Ausführung
  T = 3-stufig
  R = modulierend
- Konstruktionsstand
- Leistungsgröße
- Baugröße
- L = Heizöl
- Weishaupt Brenner Typenreihe monarch®

WM – GL30 / 3 –A / ZM – T
ZM – R

- Ausführung
  ZM / ZM-T = gleitend-stufig / 3-stufig
  ZM-R = modulierend
- Konstruktionsstand
- Leistungsgröße
- Baugröße
- G = Gas
  L = Heizöl
- Weishaupt Brenner Typenreihe monarch®

Brennerauswahl WM 30
Ölbrenner Ausführung T / R

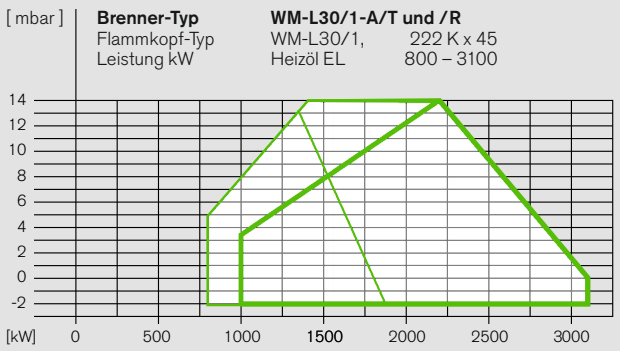

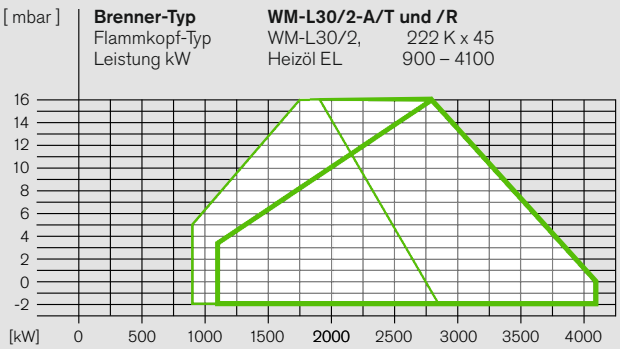

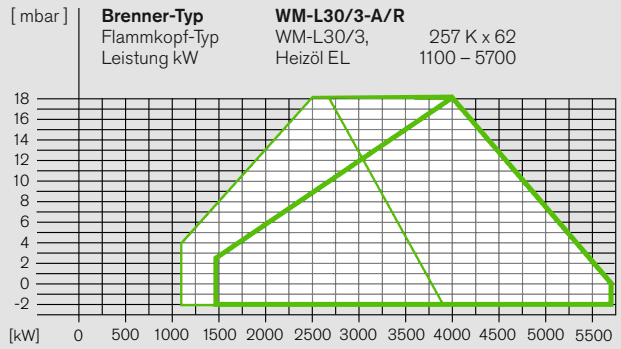

Heizöl EL Leistung bei Flammkopf
Zu
Auf

Regelbereich EL max 1 : 3

Die Arbeitsfelder sind geprüft nach EN 267 .

Alle Leistungsangaben sind bezogen auf eine Lufttemperatur von 20 °C und eine Aufstellungshöhe von 500 m üNN.

Die Öldurchsatzangaben beziehen sich auf einen Heizwert von 11,9 kWh/kg bei Heizöl EL.

DIN CERTCO Zertifizierung:
Die Brenner wurden einer Baumusterprüfung bei einer unabhängigen Prüfstelle (TÜV-Süd) unterzogen und durch DIN CERTCO zertifiziert.

Brennerauswahl WM 30
Gas- und Zweistoffbrenner Ausf. ZM-T / ZM-R

[mbar]

Brenner-Typ **WM-G30/1-A ZM**
WM-GL30/1-A ZM-T und ZM-R

Flammkopf-Typ	WM-G (L)30/1, 222 K x 45
Leistung kW	
Erdgas E, LL	350 – 3100
Flüssiggas B/P	500 – 3100
Heizöl EL	800 – 3100

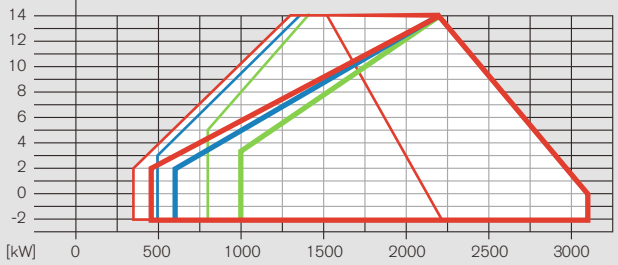

[mbar]

Brenner-Typ **WM-G30/2-A ZM**
WM-GL30/2-A ZM-T und ZM-R

Flammkopf-Typ	WM-G (L)30/2, 222 K x 45
Leistung kW	
Erdgas E, LL	450 – 4100
Flüssiggas B/P	600 – 4100
Heizöl EL	900 – 4100

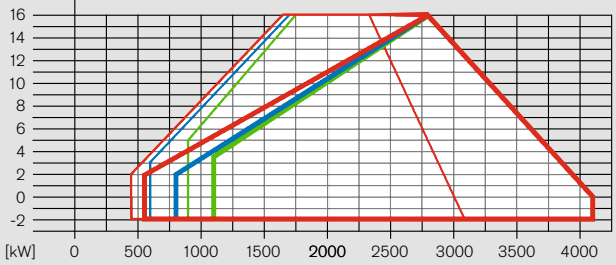

[mbar]

Brenner-Typ **WM-G30/3-A ZM**
WM-GL30/3-A ZM-R

Flammkopf-Typ	WM-G (L) 30/3, 260 K x 62
Leistung kW	
Erdgas E, LL	600 – 5700
Flüssiggas B/P	900 – 5700
Heizöl EL	1100 – 5700

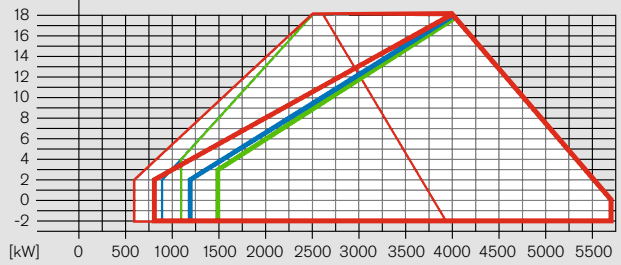

[mbar]

Brenner-Typ **WM-G30/4-A ZM**

Flammkopf-Typ	WM-G (L)30/3, 260 K x 62
Leistung kW	
Erdgas E, LL	600 – 6200
Flüssiggas B/P	900 – 6200

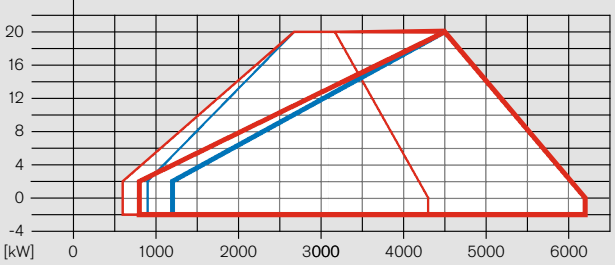

N-Gas Leistung bei Flammkopf
Zu
Auf

F-Gas Leistung bei Flammkopf
Zu
Auf

Heizöl EL Leistung bei Flammkopf
Zu
Auf

Regelbereich Gas **max 1 : 7**
EL **max 1 : 3**

Die Arbeitsfelder sind geprüft nach EN 267 und EN 676.

Die Leistungsangaben sind bezogen auf 0 m Aufstellungshöhe. Je nach Aufstellungshöhe ist eine Leistungsreduzierung von ca. 1 % pro 100 m über NN zu berücksichtigen.

Nennweitenauswahl der Gas-Armaturen
Gas- und Zweistoffbrenner Ausf. ZM-T und ZM-R

WM-G(L)30/1-A, Ausf. ZM-T und ZM-R

Brenner-leistung kW	Niederdruckversorgung (Mit FRS) (Fließdruck in mbar vor Absperrhahn, p_e max = 300 mbar) **Nennweite der Armaturen**							Hochdruckversorgung (Mit HD-Regler) (Fließdruck in mbar vor Gasdoppelventil) **Nennweite der Armaturen**						
	1"	**1 ½"**	**2"**	**65**	**80**	**100**	**125**	**1"**	**1 ½"**	**2"**	**65**	**80**	**100**	**125**
	Nennweite der Gasdrossel							Nennweite der Gasdrossel						
	80	80	80	80	80	80	80	80	80	80	80	80	80	80
Erdgas E (N) H_i = 10,35 kWh/mn³; d = 0,606														
1350	195	72	29	18	14	11	11	55	39	15	10	9	8	8
1550	256	94	37	22	17	14	13	71	51	20	13	11	10	10
1750	–	119	46	27	20	16	15	90	64	24	16	14	12	12
2000	–	153	58	34	24	19	18	117	82	31	20	17	15	14
2250	–	191	70	40	28	22	19	–	102	37	23	19	16	16
2500	–	233	84	47	32	24	22	–	124	43	27	22	18	17
2800	–	290	103	56	37	27	24	–	–	52	31	25	21	20
3100	–	–	123	65	43	31	27	–	–	62	36	28	23	22
Erdgas LL (N) H_i = 8,83 kWh/mn³; d = 0,641														
1350	280	102	39	23	17	13	12	77	54	20	13	11	9	9
1550	–	133	50	29	20	16	15	101	71	26	16	14	12	11
1750	–	168	62	35	25	19	17	128	89	32	20	17	14	13
2000	–	217	79	44	30	23	20	–	116	41	25	20	17	16
2250	–	272	97	53	35	26	23	–	–	49	30	24	20	19
2500	–	–	117	62	41	29	26	–	–	59	35	27	22	21
2800	–	–	144	75	48	34	29	–	–	71	41	32	25	24
3100	–	–	173	89	56	38	33	–	–	85	48	36	29	27
Flüssiggas* (F) H_i = 25,89 kWh/mn³; d = 1,555														
1350	84	34	16	11	10	9	8	25	18	9	7	6	6	6
1550	110	43	20	14	12	10	10	33	24	11	9	8	7	7
1750	138	54	24	16	14	12	11	41	30	14	11	9	9	9
2000	179	69	30	20	16	14	13	53	38	17	13	12	11	10
2250	225	85	36	23	18	16	15	65	47	21	15	13	12	12
2500	276	103	42	27	21	17	16	79	57	24	17	15	14	13
2800	–	127	50	31	23	19	18	97	70	28	20	17	15	15
3100	–	153	59	36	26	21	20	118	84	33	22	19	17	16

WM-G(L)30/2-A, Ausf. ZM-T und ZM-R

Brenner-leistung kW	Niederdruckversorgung (Mit FRS) (Fließdruck in mbar vor Absperrhahn, p_e max = 300 mbar) **Nennweite der Armaturen**							Hochdruckversorgung (Mit HD-Regler) (Fließdruck in mbar vor Gasdoppelventil) **Nennweite der Armaturen**						
	1"	**1 ½"**	**2"**	**65**	**80**	**100**	**125**	**1"**	**1 ½"**	**2"**	**65**	**80**	**100**	**125**
	Nennweite der Gasdrossel							Nennweite der Gasdrossel						
	80	80	80	80	80	80	80	80	80	80	80	80	80	80
Erdgas E (N) H_i = 10,35 kWh/mn³; d = 0,606														
1700	–	110	42	24	17	14	13	84	59	21	14	11	10	9
2000	–	151	56	32	22	17	16	115	80	29	18	15	13	12
2300	–	198	72	40	28	21	19	–	105	37	23	19	16	15
2600	–	251	90	49	34	25	22	–	134	46	28	23	19	18
3000	–	–	117	63	42	30	27	–	–	60	36	28	23	22
3400	–	–	147	77	50	35	30	–	–	73	42	33	27	25
3800	–	–	180	92	58	40	34	–	–	88	50	38	30	28
4100	–	–	207	105	66	44	37	–	–	101	56	42	33	31
Erdgas LL (N) H_i = 8,83 kWh/mn³; d = 0,641														
1700	–	158	58	32	22	17	15	120	84	29	18	15	12	12
2000	–	216	78	43	29	22	19	–	115	39	24	19	16	15
2300	–	284	101	54	36	26	23	–	–	51	30	24	20	19
2600	–	–	126	67	44	31	27	–	–	63	37	29	24	22
3000	–	–	164	85	55	38	33	–	–	81	47	36	29	27
3400	–	–	207	105	66	45	38	–	–	101	56	43	34	31
3800	–	–	255	128	79	52	44	–	–	123	67	50	39	36
4100	–	–	294	146	89	58	48	–	–	–	76	56	43	39
Flüssiggas* (F) H_i = 25,89 kWh/mn³; d = 1,555														
1700	129	50	21	14	12	10	10	37	27	12	9	8	7	7
2000	178	67	28	18	14	12	12	51	37	16	11	10	9	9
2300	233	87	36	23	17	15	14	67	48	20	14	12	11	11
2600	296	110	44	27	21	17	16	84	60	24	17	15	13	13
3000	–	144	56	34	25	20	19	110	79	31	21	18	16	16
3400	–	182	69	41	30	24	22	140	99	38	25	21	19	18
3800	–	225	84	48	34	27	24	–	121	45	29	24	21	20
4100	–	260	96	54	38	29	26	–	140	51	32	27	23	22

WM-G(L)30/3-A, Ausf. ZM-T und ZM-R

Brenner-leistung kW	Niederdruckversorgung (Mit FRS) (Fließdruck in mbar vor Absperrhahn, p_e max = 300 mbar) **Nennweite der Armaturen**							Hochdruckversorgung (Mit HD-Regler) (Fließdruck in mbar vor Gasdoppelventil) **Nennweite der Armaturen**						
	1½"	**2"**	**65**	**80**	**100**	**125**	**150**	**1½"**	**2"**	**65**	**80**	**100**	**125**	**150**
	Nennweite der Gasdrossel							Nennweite der Gasdrossel						
	80	80	80	80	80	80	80	80	80	80	80	80	80	80
Erdgas E (N) H_i = 10,35 kWh/mn³; d = 0,606														
2500	227	78	40	25	18	15	14	118	37	20	15	12	11	11
2900	–	104	53	33	22	19	17	158	49	27	20	16	14	14
3300	–	133	67	41	27	23	21	–	63	34	25	19	18	17
3800	–	174	86	53	34	28	26	–	82	44	32	24	22	21
4300	–	218	106	63	40	32	29	–	102	53	38	28	25	24
4800	–	268	129	75	46	36	32	–	124	63	44	31	28	27
5300	–	–	153	88	52	41	35	–	148	73	51	35	31	29
5700	–	–	175	98	57	44	38	–	169	82	56	38	33	32
Erdgas LL (N) H_i = 8,83 kWh/mn³; d = 0,641														
2500	–	109	54	33	22	18	16	168	51	27	19	14	13	13
2900	–	146	72	43	28	23	21	–	68	36	26	19	17	17
3300	–	187	92	55	35	28	25	–	88	46	33	24	22	21
3800	–	246	119	70	43	35	31	–	115	59	42	30	27	26
4300	–	–	148	85	51	40	35	–	143	72	50	35	31	30
4800	–	–	181	102	60	46	40	–	175	86	59	40	35	33
5300	–	–	216	120	69	52	44	–	–	101	68	45	39	37
5700	–	–	247	136	76	57	48	–	–	114	76	50	43	40
Flüssiggas* (F) H_i = 25,89 kWh/mn³; d = 1,555														
2500	97	36	20	14	11	10	9	51	17	11	9	7	7	7
2900	129	47	26	18	14	12	12	68	23	14	11	9	9	9
3300	166	60	33	22	17	15	14	88	30	18	14	12	11	11
3800	219	78	42	28	20	18	17	115	39	23	18	15	14	14
4300	278	97	51	33	24	21	19	146	48	28	22	17	16	16
4800	–	118	61	39	27	23	21	179	57	32	24	19	18	17
5300	–	141	71	44	30	25	23	–	68	37	28	21	19	19
5700	–	161	80	49	32	27	24	–	76	41	30	23	21	20

WM-G30/4-A, Ausf. ZM

Brenner-leistung kW	Niederdruckversorgung (Mit FRS) (Fließdruck in mbar vor Absperrhahn, p_e max = 300 mbar) **Nennweite der Armaturen**						Hochdruckversorgung (Mit HD-Regler) (Fließdruck in mbar vor Gasdoppelventil) **Nennweite der Armaturen**					
	2"	**65**	**80**	**100**	**125**	**150**	**2"**	**65**	**80**	**100**	**125**	**150**
	Nennweite der Gasdrossel						Nennweite der Gasdrossel					
	80	80	80	80	80	80	80	80	80	80	80	80
Erdgas E (N) H_i = 10,35 kWh/mn³; d = 0,606												
2700	90	46	29	20	17	16	43	24	18	14	13	12
3200	125	64	40	27	22	20	60	33	24	19	17	17
3700	165	82	50	33	27	25	78	42	31	23	21	20
4200	209	102	61	39	32	28	98	51	37	27	24	24
4700	258	124	73	45	36	31	120	61	43	31	27	26
5200	-	148	85	51	40	35	143	71	49	34	30	29
5700	-	174	98	57	44	38	169	82	56	38	33	31
6200	-	203	113	64	48	41	196	94	63	42	36	34
Erdgas LL (N) H_i = 8,83 kWh/mn³; d = 0,641												
2700	127	63	38	25	21	19	59	31	23	17	15	15
3200	177	87	52	33	27	24	83	43	31	23	21	20
3700	234	113	67	41	33	30	109	56	40	29	26	25
4200	297	142	82	50	39	35	137	69	48	34	30	29
4700	-	174	99	58	45	39	168	83	57	39	34	33
5200	-	209	117	67	51	44	-	98	66	44	38	36
5700	-	246	136	76	57	48	-	114	75	49	42	40
6200	-	287	156	85	63	52	-	130	85	54	46	43
Flüssiggas* (F) H_i = 25,89 kWh/mn³; d = 1,555												
2700	41	23	16	12	11	11	20	13	10	8	8	8
3200	57	31	22	16	15	14	28	17	14	12	11	11
3700	74	40	27	20	17	16	37	22	17	14	13	13
4200	93	49	32	23	20	18	46	26	21	17	15	15
4700	114	59	37	26	22	21	55	31	24	19	17	17
5200	137	69	43	29	25	23	66	36	27	21	20	19
5700	162	81	50	33	28	25	78	42	31	24	22	21
6200	190	95	58	38	31	28	91	49	36	27	25	24

weitere Infos siehe Seite 31

Brennerauswahl WM 30
Gasbrenner Ausführung ZM-LN

[mbar]

Brenner-Typ **WM-G30/1-A, Ausführung ZM-LN**

Flammkopf-Typ WM-G30/1 LN, 210 x 60
Leistung kW Erdgas E, LL 350 – 2800
Flüssiggas B/P 500 – 2800

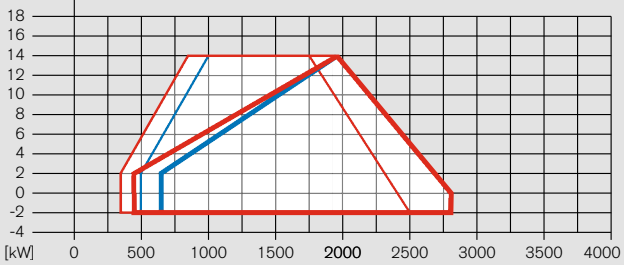

[mbar]

Brenner-Typ **WM-G30/2-A, Ausführung ZM-LN**

Flammkopf-Typ WM-G30/2 LN, 210 x 60
Leistung kW Erdgas E, LL 400 – 3800
Flüssiggas B/P 500 – 3800

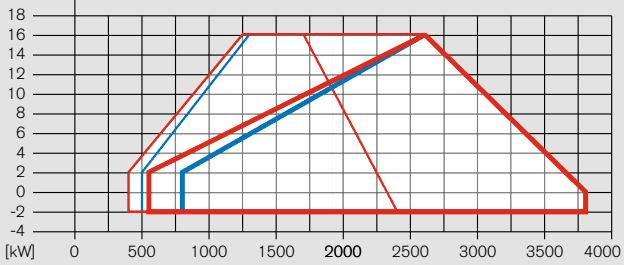

[mbar]

Brenner-Typ **WM-G30/3-A, Ausführung ZM-LN**

Flammkopf-Typ WM-G30/3 LN, 250 x 90
Leistung kW Erdgas E, LL 600 – 5400
Flüssiggas B/P 800 – 5400

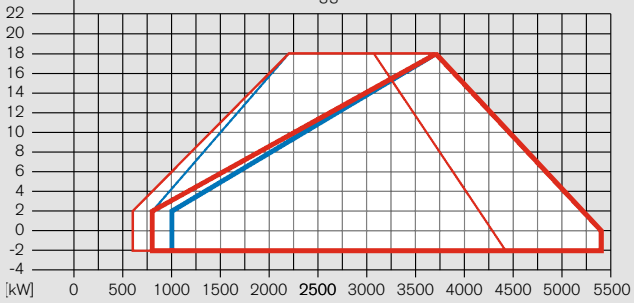

[mbar]

Brenner-Typ **WM-G30/4-A, Ausführung ZM-LN**

Flammkopf-Typ WM-G30/3 LN, 250 x 90
Leistung kW Erdgas E, LL 800 – 6000
Flüssiggas B/P 900 – 6000

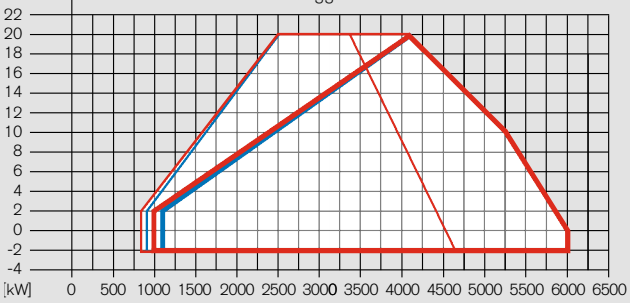

N-Gas Leistung bei Flammkopf
Zu
Auf

F-Gas Leistung bei Flammkopf
Zu
Auf

Regelbereich Gas **max 1 : 6**

Die Arbeitsfelder sind geprüft nach EN 676.

Die Leistungsangaben sind bezogen auf 0 m Aufstellungshöhe. Je nach Aufstellungshöhe ist eine Leistungsreduzierung von ca. 1 % pro 100 m über NN zu berücksichtigen.

Nennweitenauswahl der Gas-Armaturen
Gasbrenner Ausführung ZM-LN

WM-G30/1-A, Ausf. ZM-LN

Brenner-leistung kW	Niederdruckversorgung (Mit FRS) (Fließdruck in mbar vor Absperrhahn, p_e max = 300 mbar) **Nennweite der Armaturen** 1"	1 ½"	2"	65	80	100	125	Hochdruckversorgung (Mit HD-Regler) (Fließdruck in mbar vor Gasdoppelventil) **Nennweite der Armaturen** 1"	1 ½"	2"	65	80	100	125
	Nennweite der Gasdrossel 80	80	80	80	80	80	80	Nennweite der Gasdrossel 80	80	80	80	80	80	80
Erdgas E (N) H_i = 10,35 kWh/mn³; d = 0,606, Wi = 13,295 kWh/mn³														
1300	183	70	29	19	15	13	12	53	38	16	12	11	10	9
1500	244	92	39	25	20	17	16	71	51	22	16	15	13	13
1700	–	118	49	32	25	21	20	91	66	29	21	19	17	17
1900	–	147	61	39	31	26	25	114	83	36	27	24	22	21
2100	–	178	73	46	36	30	29	139	100	43	32	28	26	25
2300	–	212	86	54	41	35	33	–	119	51	37	32	29	29
2500	–	248	99	61	46	38	36	–	139	58	41	36	33	32
2800	–	–	118	71	53	43	39	–	–	68	47	40	36	35
Erdgas LL (N) H_i = 8,83 kWh/mn³; d = 0,641, Wi = 11,029 kWh/mn³														
1300	263	98	39	25	19	16	15	75	54	22	15	13	12	12
1500	–	130	52	32	25	20	19	100	72	29	21	18	16	16
1700	–	166	66	41	31	26	24	128	92	38	27	23	21	20
1900	–	207	82	50	38	31	29	–	115	47	33	29	26	25
2100	–	251	98	59	44	36	34	–	139	56	39	34	30	30
2300	–	–	115	69	51	41	38	–	–	66	45	39	35	34
2500	–	–	133	78	57	46	42	–	–	75	51	43	38	37
2800	–	–	161	92	65	51	46	–	–	88	58	49	42	41
Flüssiggas* (F) H_i = 25,89 kWh/mn³; d = 1,555, Wi = 20,762 kWh/mn³														
1300	80	34	17	13	11	10	10	25	19	10	8	8	7	7
1500	106	44	22	17	15	13	13	34	26	14	12	11	10	10
1700	136	56	28	21	18	17	16	44	34	18	15	14	14	13
1900	169	70	34	25	22	20	19	55	42	23	19	18	17	17
2100	206	84	41	30	26	23	23	66	51	27	22	21	20	20
2300	245	99	47	34	29	26	26	78	60	32	26	24	23	23
2500	287	115	54	38	32	29	28	91	69	36	29	27	25	25
2800	–	140	63	44	36	32	31	110	82	41	32	30	28	27

WM-G30/2-A, Ausf. ZM-LN

Brenner-leistung kW	Niederdruckversorgung (Mit FRS) (Fließdruck in mbar vor Absperrhahn, p_e max = 300 mbar) **Nennweite der Armaturen** 1"	1 ½"	2"	65	80	100	125	Hochdruckversorgung (Mit HD-Regler) (Fließdruck in mbar vor Gasdoppelventil) **Nennweite der Armaturen** 1"	1 ½"	2"	65	80	100	125
	Nennweite der Gasdrossel 80	80	80	80	80	80	80	Nennweite der Gasdrossel 80	80	80	80	80	80	80
Erdgas E (N) H_i = 10,35 kWh/mn³; d = 0,606, Wi = 13,295 kWh/mn³														
1700	–	120	51	33	27	23	22	93	68	31	23	21	19	19
2000	–	164	69	44	35	30	28	128	93	41	31	28	25	25
2300	–	213	87	55	43	36	34	–	120	52	38	34	31	30
2600	–	–	106	65	49	41	38	–	–	62	44	39	35	34
2900	–	–	127	76	57	46	43	–	–	73	51	44	39	38
3200	–	–	150	88	64	51	47	–	–	85	57	49	43	42
3500	–	–	175	101	72	56	52	–	–	97	64	54	48	46
3800	–	–	201	114	80	62	56	–	–	110	72	60	52	50
Erdgas LL (N) H_i = 8,83 kWh/mn³; d = 0,641, Wi = 11,029 kWh/mn³														
1700	–	168	68	43	33	27	26	130	94	40	28	25	23	22
2000	–	230	92	56	43	35	33	–	128	53	38	33	30	29
2300	–	–	117	70	52	43	40	–	–	67	47	40	36	35
2600	–	–	144	84	61	49	45	–	–	81	55	47	41	40
2900	–	–	173	99	71	55	50	–	–	96	63	53	47	45
3200	–	–	206	116	81	62	56	–	–	112	72	60	52	50
3500	–	–	241	133	92	69	62	–	–	129	82	67	57	55
3800	–	–	–	152	103	76	68	–	–	–	92	75	63	60
Flüssiggas* (F) H_i = 25,89 kWh/mn³; d = 1,555, Wi = 20,762 kWh/mn³														
1700	138	58	30	23	20	19	18	46	36	20	17	16	15	15
2000	189	79	40	30	26	24	23	62	48	27	23	21	21	20
2300	248	102	50	37	32	29	28	81	62	34	29	27	26	25
2600	–	128	61	45	38	35	34	102	78	42	35	32	31	30
2900	–	156	74	53	45	40	39	124	94	50	41	38	36	35
3200	–	186	86	61	51	46	44	–	112	58	47	43	41	41
3500	–	220	100	70	58	51	49	–	131	67	53	49	46	46
3800	–	–	114	79	65	57	55	–	–	75	60	55	52	51

WM-G30/3-A, Ausf. ZM-LN

Brenner-leistung kW	Niederdruckversorgung (Mit FRS) (Fließdruck in mbar vor Absperrhahn, p_e max = 300 mbar) **Nennweite der Armaturen** 1½"	2"	65	80	100	125	150	Hochdruckversorgung (Mit HD-Regler) (Fließdruck in mbar vor Gasdoppelventil) **Nennweite der Armaturen** 1½"	2"	65	80	100	125	150
	Nennweite der Gasdrossel 80	80	80	80	80	80	80	Nennweite der Gasdrossel 80	80	80	80	80	80	80
Erdgas E (N) H_i = 10,35 kWh/mn³; d = 0,606, Wi = 13,295 kWh/mn³														
2600	259	98	57	41	33	30	29	141	54	36	31	27	26	25
3000	–	127	72	51	40	36	34	185	69	45	38	33	31	31
3400	–	159	89	62	47	42	40	–	85	54	45	38	37	36
3800	–	194	107	73	54	49	46	–	103	64	52	44	42	42
4200	–	233	126	84	62	55	52	–	122	75	60	51	48	47
4600	–	275	147	97	70	62	58	–	142	86	69	57	54	53
5000	–	–	169	110	78	68	64	–	164	97	77	63	59	58
5400	–	–	192	124	87	75	70	–	187	109	86	70	65	64
Erdgas LL (N) H_i = 8,83 kWh/mn³; d = 0,641, Wi = 11,029 kWh/mn³														
2600	–	135	75	52	40	36	34	199	72	46	38	32	31	30
3000	–	175	96	65	49	43	41	–	92	57	47	39	38	37
3400	–	220	118	79	58	51	48	–	114	70	56	47	44	43
3800	–	270	143	94	67	59	55	–	138	83	66	54	51	50
4200	–	–	170	110	77	67	62	–	165	97	76	62	58	56
4600	–	–	199	127	88	75	69	–	193	111	86	69	65	63
5000	–	–	230	144	98	84	77	–	–	127	97	77	72	70
5400	–	–	263	163	110	93	85	–	–	143	109	85	79	77
Flüssiggas* (F) H_i = 25,89 kWh/mn³; d = 1,555, Wi = 20,762 kWh/mn³														
2600	118	52	35	29	25	24	24	68	33	25	23	21	21	21
3000	154	66	44	35	31	29	28	89	41	31	28	26	26	25
3400	195	82	53	42	36	34	33	111	50	38	34	31	30	30
3800	240	99	63	49	42	39	38	136	60	44	39	36	35	35
4200	289	117	73	56	47	44	43	163	70	51	45	41	40	39
4600	–	137	84	64	53	49	48	193	81	58	51	46	45	44
5000	–	158	96	72	59	55	53	–	92	65	57	51	49	49
5400	–	180	108	80	65	60	58	–	104	72	63	56	54	54

WM-G30/4-A, Ausf. ZM-LN

Brenner-leistung kW	Niederdruckversorgung (Mit FRS) (Fließdruck in mbar vor Absperrhahn, p_e max = 300 mbar) **Nennweite der Armaturen** 2"	65	80	100	125	150	Hochdruckversorgung (Mit HD-Regler) (Fließdruck in mbar vor Gasdoppelventil) **Nennweite der Armaturen** 2"	65	80	100	125	150
	Nennweite der Gasdrossel 80	80	80	80	80	80	Nennweite der Gasdrossel 80	80	80	80	80	80
Erdgas E (N) H_i = 10,35 kWh/mn³; d = 0,606, Wi = 13,295 kWh/mn³												
3350	154	86	60	46	41	39	83	53	44	38	36	35
3500	168	94	65	49	44	42	90	57	47	40	39	38
4000	215	118	81	60	54	51	114	72	59	50	47	47
4500	267	145	97	72	63	60	140	86	70	59	56	55
5000	–	173	114	83	73	68	168	101	81	67	64	62
5500	–	203	132	93	81	76	197	117	92	76	71	69
6000	–	234	150	104	90	83	–	132	103	83	78	76
Erdgas LL (N) H_i = 8,83 kWh/mn³; d = 0,641, Wi = 11,029 kWh/mn³												
3350	215	116	78	57	51	48	112	69	55	46	44	43
3500	233	126	84	61	54	51	121	74	60	50	47	46
4000	–	160	105	76	66	62	155	93	74	61	58	57
4500	–	196	127	90	78	73	191	113	89	72	68	66
5000	–	236	151	104	90	83	–	133	104	83	78	76
5500	–	278	175	119	101	93	–	154	119	94	88	85
6000	–	–	200	134	113	103	–	176	134	105	97	94
Flüssiggas* (F) H_i = 25,89 kWh/mn³; d = 1,555, Wi = 20,762 kWh/mn³												
3350	79	51	41	35	33	32	48	36	33	30	29	29
3500	86	55	44	37	35	34	52	39	35	32	31	31
4000	109	69	53	45	43	41	66	48	43	39	38	38
4500	133	83	63	53	49	48	79	57	51	46	45	44
5000	159	97	73	60	56	54	94	66	58	52	51	50
5500	187	112	83	67	62	60	108	75	65	58	57	56
6000	217	127	93	74	68	65	123	84	72	64	62	61

weitere Infos siehe Seite 31

Lieferumfang

Bezeichnung	WM-L30-T	WM-L30-R	WM-G30 ZM/LN	WM-GL30 ZM-T	WM-GL30 ZM-R
Brennergehäuse, Schwenkflansch, Gehäusedeckel, Weishaupt Brennermotor, Luftregelgehäuse, Gebläserad, Flammkopf, Zündgerät, Zündkabel, Zündelektroden, Feuerungsmanager mit Bedien-gerät, Flammenfühler, Stellantriebe, Flanschdichtung, Endschalter am Schwenkflansch, Befestigungsschrauben	●	●	●	●	●
Digitales Feuerungsmanagement W-FM 50 W-FM 54	● –	● –	● –	– ●	– ●
Dichtheitskontrolle über W-FM und Druckwächter mit elektronischem Verbund	–	–	●	●	●
Gasdoppelventil Klasse A	–	–	●	●	●
Gasdrossel	–	–	●	●	●
Luft-Druckwächter	○	○	●	●	●
Gas-Druckwächter min.	–	–	●	●	●
Leistungsbezogene Mischeinrichtung voreingestellt	●	●	●	●	●
Stellantrieb für Brennstoff/Luft-Verbundregelung mit W-FM Stellantrieb für Luftregler Stellantrieb für Gasdrossel Stellantrieb für Ölregler	 ● – –	 ● – ●	 ● ● –	 ● ● –	 ● ● ●
Öl-Druckwächter im Rücklauf	–	●	–	–	●
Ölpumpe am Brenner angebaut	●	●	–	●	●
Ölschläuche	●	●	–	●	●
2 Öl-Magnetventile, Ölregler, Düsenkopf mit Hubmagnet, vormontierter Regeldüse und Sicherheitsabsperrvorrichtung	–	●	–	–	●
3 Öl-Magnetventile, 1 Sicherheitsventil, dreistufiger Düsenkopf mit vormontierter Öldüse	●	–	–	●	–
Magnetkupplung	○	○	–	●	●
Stern-Dreieck-Kombination angebaut	●	●	●	●	●
Schutzart IP 54	●	●	●	●	●

Laut EN 676 gehören Kugelhahn, Gas-Filter und Gas-Druckregelgerät zur Brennerausrüstung (siehe Weishaupt-Zubehörliste).
Weitere Brenner-Ausführungen bitten wir Sie aus den Sonderausstattungen zu entnehmen oder bei Bedarf anzufragen.

● Serie
○ optional

Bestell-Nummern

Ölbrenner Ausführung T

Brenner-typ	Ausf.	Bestell-Nr.
WM-L30/1-A	T	211 320 10
WM-L30/2-A	T	211 320 20

DIN CERTCO: 5G1046

Ölbrenner Ausführung R

Brenner-typ	Ausf.	Bestell-Nr.
WM-L30/1-A	R	215 320 10
WM-L30/2-A	R	215 320 20
WM-L30/3-A	R	215 320 30

DIN CERTCO: 5G1046

Gasbrenner Ausführung ZM

Brenner-typ	Ausf.	Nennweite	Bestell-Nr.
WM-G30/1-A	ZM	R1	217 310 11
		R1 1/2	217 310 12
		R2	217 310 13
		DN65	217 310 14
		DN80	217 310 15
		DN100	217 310 16
		DN125	217 310 17
WM-G30/2-A	ZM	R1	217 312 11
		R1 1/2	217 312 12
		R2	217 312 13
		DN65	217 312 14
		DN80	217 312 15
		DN100	217 312 16
		DN125	217 312 17
WM-G30/3-A	ZM	R1 1/2	217 314 12
		R2	217 314 13
		DN65	217 314 14
		DN80	217 314 15
		DN100	217 314 16
		DN125	217 314 17
		DN150	217 314 18
WM-G30/4-A	ZM	R2	217 316 13
		DN65	217 316 14
		DN80	217 316 15
		DN100	217 316 16
		DN125	217 316 17
		DN150	217 316 18

CE-PIN: CE-0085 BU 0359

Zweistoffbrenner Ausführung ZM-T

Brenner-typ	Ausf.	Nennweite	Bestell-Nr.
WM-GL30/1-A	ZM-T	R1	218 310 11
		R1 1/2	218 310 12
		R2	218 310 13
		DN65	218 310 14
		DN80	218 310 15
		DN100	218 310 16
		DN125	218 310 17
WM-GL30/2-A	ZM-T	R1	218 311 11
		R1 1/2	218 311 12
		R2	218 311 13
		DN65	218 311 14
		DN80	218 311 15
		DN100	218 311 16
		DN125	218 311 17

DIN CERTCO: 5G1044M
CE-PIN: CE-0085 BU 0360

Zweistoffbrenner Ausführung ZM-R

Brenner-typ	Ausf.	Nennweite	Bestell-Nr.
WM-GL30/1-A	ZM-R	R1	218 315 11
		R1 1/2	218 315 12
		R2	218 315 13
		DN65	218 315 14
		DN80	218 315 15
		DN100	218 315 16
		DN125	218 315 17
WM-GL30/2-A	ZM-R	R1	218 316 11
		R1 1/2	218 316 12
		R2	218 316 13
		DN65	218 316 14
		DN80	218 316 15
		DN100	218 316 16
		DN125	218 316 17
WM-GL30/3-A	ZM-R	R1 1/2	218 317 12
		R2	218 317 13
		DN65	218 317 14
		DN80	218 317 15
		DN100	218 317 16
		DN125	218 317 17
		DN150	218 317 18

DIN CERTCO: 5G1044M
CE-PIN: CE-0085 BU 0360

Bestell-Nummern

Gasbrenner Ausführung ZM-LN

Brenner-typ	Ausf.	Nennweite	Bestell-Nr.
WM-G30/1-A	ZM-LN	R1	217 311 11
		R1 1/2	217 311 12
		R2	217 311 13
		DN65	217 311 14
		DN80	217 311 15
		DN100	217 311 16
		DN125	217 311 17
WM-G30/2-A	ZM-LN	R1	217 313 11
		R1 1/2	217 313 12
		R2	217 313 13
		DN65	217 313 14
		DN80	217 313 15
		DN100	217 313 16
		DN125	217 313 17
WM-G30/3-A	ZM-LN	R1 1/2	217 315 12
		R2	217 315 13
		DN65	217 315 14
		DN80	217 315 15
		DN100	217 315 16
		DN125	217 315 17
		DN150	217 315 18
WM-G30/4-A	ZM-LN	R2	217 321 13
		DN65	217 321 14
		DN80	217 321 15
		DN100	217 321 16
		DN125	217 321 17
		DN150	217 321 18

CE-PIN: CE-0085 BU 0359

Sonderausstattungen
Ölbrenner WM-L 30 Ausführung T

Sonderausstattung Ausf. T			WM-L30/1-A / T	WM-L30/2-A / T
Manometer mit Kugelhahn			110 000 79	110 002 82
Vakuummeter mit Kugelhahn			110 005 69	110 017 00
Flammkopfverlängerung		150 mm	210 031 03	210 031 03
		300 mm	210 031 04	210 031 04
Ölschläuche 1300 mm statt 1000 mm			110 000 72	110 000 72
2-stufiger Betrieb mit Anfahr- oder Umschaltentlastung			210 030 31	210 030 31
Fremdluftansaugung mit Druckwächter LGW (zus. LGW50 erforderlich)			210 031 15	210 031 15
Druckwächter LGW50 [1]			210 030 08	210 030 08
Ölzähler	VZO20 ohne Ferngeber		210 031 14	210 031 14
	VZO20 mit Ferngeber NF für externe Verdrahtung		210 031 13	210 031 13
	VZO20 mit Ferngeber NF für interne Verdrahtung		210 031 24	210 031 24
Steckverbindung ST 18/7 und ST 18/4			210 030 13	210 030 13
Regelgerät KS20 im Brenner eingebaut (W-FM 50)			250 033 15	250 033 15
W-FM 100 (für Dauerbetrieb geeignet) statt W-FM 50 [1]		angebaut	210 030 32	210 030 32
		lose	210 030 88	210 030 88
Analogmodul mit Leistungsregler für W-FM 100			110 017 18	110 017 18
W-FM 200 statt W-FM 50 mit Modul für Leistungsregelung, Analogsignalumsetzer und Drehzahlmodul sowie Möglichkeit zur Aufschaltung von Brennstoffzählung		angebaut	210 030 10	210 030 10
		lose	210 031 54	210 031 54
Min. Druckwächter DSB 158 [1] im Vorlauf			210 030 46	210 030 46
Flammenfühler QRI statt QRB [1]			210 030 24	210 030 24
ABE (lose) mit chinesischen Schriftzeichen (W-FM 100/200)			110 018 53	110 018 53
Sonderspannung (Anfrage erforderlich)			auf Anfrage	auf Anfrage
Steuerspannung 110 V			250 031 72	250 031 72

Länderspezifische Ausführungen sowie Sonderspannungen auf Anfrage

[1] gemäß DGRL 2014/68/EU erforderlich

Sonderausstattungen
Ölbrenner WM-L 30 Ausführung R

Sonderausstattung Ausf. R		WM-L30/1-A / R	WM-L30/2-A / R	WM-L30/3-A / R
Manometer mit Kugelhahn an Pumpe		110 002 82	110 002 82	110 002 82
Manometer mit Kugelhahn im Rücklauf		110 011 50	110 011 50	110 011 50
Vakuummeter mit Kugelhahn		110 017 00	110 017 00	110 017 00
Flammkopfverlängerung	150 mm	210 031 05	210 031 05	210 031 06
	300 mm	210 031 07	210 031 07	210 031 08
Ölschläuche 1300 mm statt 1000 mm		110 001 59	–	–
Fremdluftansaugung mit Druckwächter LGW (zus. LGW50 erforderlich)		210 031 15	210 031 15	210 031 15
Druckwächter LGW50 [1)]		210 031 39	210 031 39	210 031 39
Steckverbindung ST 18/7 und ST 18/4		250 030 22	250 030 22	250 030 22
Regelgerät KS20 im Brenner eingebaut (W-FM 50)		250 033 15	250 033 15	250 033 15
W-FM 100 (für Dauerbetrieb geeignet) statt W-FM 50 [1)]	angebaut	210 030 38	210 030 38	210 030 38
	lose	210 031 47	210 031 47	210 031 47
Analogmodul mit Leistungsregler für W-FM 100		110 017 18	110 017 18	110 017 18
W-FM 200 statt W-FM 50 mit Modul für Leistungsregelung, Analogsignalumsetzer und Drehzahlmodul sowie Möglichkeit zur Aufschaltung von Brennstoffzählung	angebaut	210 030 39	210 030 39	210 030 39
	lose	auf Anfrage	auf Anfrage	auf Anfrage
Min. Druckwächter DSB 158 [1)] im Vorlauf		210 031 09	210 031 09	210 031 09
Flammenfühler QRI statt QRB [1)]		210 030 24	210 030 24	210 030 24
Drehzahlregelung mit Frequenzumrichter am Brenner angebaut		210 030 97	210 031 48	210 031 49
Drehzahlregelung für Frequenzumrichter lose (FU aus Zubehör) (W-FM 200 erforderlich)		210 030 98	210 030 98	210 031 00
Erweiterte Funktion W-FM 200 für CO/O_2 Regelung		auf Anfrage	auf Anfrage	auf Anfrage
ABE (lose) mit chinesischen Schriftzeichen (W-FM 100/200)		110 018 53	110 018 53	110 018 53
Sonderspannung (Anfrage erforderlich)		auf Anfrage	auf Anfrage	auf Anfrage
Steuerspannung 110 V		250 031 72	250 031 72	250 031 72

Länderspezifische Ausführungen sowie Sonderspannungen auf Anfrage

[1)] gemäß DGRL 2014/68/EU erforderlich

Sonderausstattungen
Gasbrenner WM-G 30 Ausführung ZM

Sonderausstattung Ausf. ZM		WM-G30/1-A	WM-G30/2-A	WM-G30/3-A	WM-G30/4-A
Flammkopfverlängerung	um 150 mm	250 031 83	250 031 83	250 031 85	250 031 85
	um 300 mm	250 031 84	250 031 84	250 031 86	250 031 86
Magnetventil für Luftdruckwächtertest bei Motordauerlauf oder Nachbelüftung		250 030 21	250 030 21	250 030 21	250 030 21
Max-Gasdruckwächter [1] (R 3/4" bis R 2" für Niederdruckversorgung)	GW 50 A6/1 GW 150 A6/1 GW 500 A6/1	250 033 30 250 033 31 250 033 32	250 033 30 250 033 31 250 033 32	250 033 30 250 033 31 250 033 32	250 033 30 250 033 31 250 033 32
Max-Gasdruckwächter [1] (DMV geflanscht für Niederdruckversorgung)	GW 50 A6/1 GW 150 A6/1 GW 500 A6/1	150 017 49 150 017 50 150 017 51	150 017 49 150 017 50 150 017 51	150 017 49 150 017 50 150 017 51	150 017 49 150 017 50 150 017 51
Max-Gasdruckwächter [1] (Anbau am Regler bei Hochdruckversorgung)	GW 50 A6/1 GW 150 A6/1 GW 500 A6/1	250 033 33 250 033 34 250 033 35	250 033 33 250 033 34 250 033 35	250 033 33 250 033 34 250 033 35	250 033 33 250 033 34 250 033 35
Steckverbindung St 18/7 und 18/4 (W-FM 50/100/200)		250 030 22	250 030 22	250 030 22	250 030 22
Fremdluftansaugung mit Druckwächter LGW		210 031 15	210 031 15	210 031 15	–
Motor mit Leistungsschütz 230 V und Überstromauslöser		250 032 61	250 033 29	250 033 29	250 033 29
Regelgerät KS20 im Brenner eingebaut (W-FM 50) [1]		250 033 15	250 033 15	250 033 15	250 033 15
W-FM 100 (für Dauerbetrieb geeignet) statt W-FM 50	angebaut	250 030 74	250 030 74	250 030 74	250 030 74
	lose	250 032 32	250 032 32	250 032 32	250 032 32
Analogmodul mit Leistungsregler für W-FM 100		110 017 18	110 017 18	110 017 18	110 017 18
W-FM 200 statt W-FM 50 mit Modul für Leistungsregelung, Analogsignalumsetzer und Drehzahlmodul sowie Möglichkeit zur Aufschaltung von Brennstoffzählung	angebaut	250 030 75	250 030 75	250 030 75	250 030 75
	lose	250 032 63	250 032 63	250 032 63	250 032 63
Drehzahlregelung mit Frequenzumrichter am Brenner angebaut (W-FM 50 oder 200 erforderlich)		210 030 97	210 030 97	210 031 49	auf Anfrage
Drehzahlregelung für Frequenzumrichter lose (FU aus Zubehör) (W-FM 200 erforderlich)		210 030 98	210 030 98	210 030 98	auf Anfrage
Erweiterte Funktion W-FM 200 für O_2/CO Regelung		250 033 78	250 033 78	250 033 78	250 033 78
Gasdrossel und DMV versetzt angebaut für vertikale Ausführung		250 032 93	250 032 93	250 032 93	250 032 93
ABE (lose) mit chinesischen Schriftzeichen (W-FM 100/200)		110 018 53	110 018 53	110 018 53	110 018 53
Steuerspannung 110 V		250 031 72	250 031 72	250 031 72	auf Anfrage

Länderspezifische Ausführungen sowie Sonderspannungen auf Anfrage

[1] gemäß DGRL 2014/68/EU erforderlich

Sonderausstattungen
Zweistoffbrenner WM-GL 30 Ausf. ZM-T

Sonderausstattung Ausf. ZM-T		WM-GL30/1-A	WM-GL30/2-A
Flammkopfverlängerung	um 150 mm	250 031 87	250 031 87
	um 300 mm	250 031 88	250 031 88
Magnetventil für Luftdruckwächtertest bei Motordauerlauf oder Nachbelüftung		250 030 21	250 030 21
Max-Gasdruckwächter [2] (R 3/4" bis R 2" für Niederdruckversorgung)	GW 50 A6/1 GW 150 A6/1 GW 500 A6/1	250 033 30 250 033 31 250 033 32	250 033 30 250 033 31 250 033 32
Max-Gasdruckwächter [2] (DMV geflanscht für Niederdruckversorgung)	GW 50 A6/1 GW 150 A6/1 GW 500 A6/1	150 017 49 150 017 50 150 017 51	150 017 49 150 017 50 150 017 51
Max-Gasdruckwächter [2] (Anbau am Regler bei Hochdruckversorgung)	GW 50 A6/1 GW 150 A6/1 GW 500 A6/1	250 033 33 250 033 34 250 033 35	250 033 33 250 033 34 250 033 35
Steckverbindung St 18/7 und ST 18/4 (W-FM 54)		250 031 99	250 031 99
Steckverbindung St 18/7 (W-FM 100/200)		250 032 01	250 032 01
Fremdluftansaugung mit Druckwächter LGW		210 031 15	210 031 15
Min. Druckwächter DSB 158 [2] im Vorlauf (in Verbindung mit W-FM 100/200)		210 030 46	210 030 46
W-FM 100 (für Dauerbetrieb geeignet) statt W-FM 54 [2] mit Modul für Leistungsregelung und Analogsignalumsetzer	angebaut	250 031 78	250 031 78
	lose	250 033 07	250 033 07
W-FM 200 statt W-FM 54 mit Modul für Leistungsregelung, Analogsignalumsetzer und Drehzahlmodul sowie Möglichkeit zur Aufschaltung von Brennstoffzählung	angebaut	250 031 77	250 031 77
	lose	250 033 08	250 033 08
Drehzahlregelung mit Frequenzumrichter am Brenner angebaut (W-FM 54 oder 200 erforderlich)		210 030 97	210 031 48
Drehzahlregelung für Frequenzumrichter lose (FU aus Zubehör) (W-FM 200 erforderlich)		210 030 98	210 030 98
Ölschläuche 1300 mm statt 1000 mm		150 000 47	150 000 44
Ölzähler VZO20 ohne Ferngeber		250 032 27	250 032 27
Ölzähler VZO20 mit Ferngeber NF für interne Verdrahtung (W-FM 50 bzw. 54 oder W-FM 200)		210 031 24	210 031 24
Ölzähler VZO20 mit Ferngeber NF für externe Verdrahtung		250 032 28	250 032 28
Gasdrossel und DMV versetzt angebaut für vertikale Ausführung		250 032 93	250 032 93
ABE (lose) mit chinesischen Schriftzeichen (W-FM 100/200)		110 018 53	110 018 53
Steuerspannung 110 V (W-FM 100/200) (W-FM 54)		250 031 72 auf Anfrage	250 031 72 auf Anfrage

Länderspezifische Ausführungen sowie Sonderspannungen auf Anfrage

[2] gemäß DGRL 2014/68/EU erforderlich

Sonderausstattungen Zweistoffbrenner WM-GL 30 Ausf. ZM-R

Sonderausstattung Ausf. ZM-R		WM-GL30/1-A	WM-GL30/2-A	WM-GL30/3-A
Flammkopfverlängerung	um 150 mm	250 031 89	250 031 89	250 031 91
	um 300 mm	250 031 90	250 031 90	250 031 92
Magnetventil für Luftdruckwächtertest bei Motordauerlauf oder Nachbelüftung		250 030 21	250 030 21	250 030 21
Max-Gasdruckwächter [2] (R 3/4" bis R 2" für Niederdruckversorgung)	GW 50 A6/1 GW 150 A6/1 GW 500 A6/1	250 033 30 250 033 31 250 033 32	250 033 30 250 033 31 250 033 32	250 033 30 250 033 31 250 033 32
Max-Gasdruckwächter [2] (DMV geflanscht für Niederdruckversorgung)	GW 50 A6/1 GW 150 A6/1 GW 500 A6/1	150 017 49 150 017 50 150 017 51	150 017 49 150 017 50 150 017 51	150 017 49 150 017 50 150 017 51
Max-Gasdruckwächter [2] (Anbau am Regler bei Hochdruckversorgung)	GW 50 A6/1 GW 150 A6/1 GW 500 A6/1	250 033 33 250 033 34 250 033 35	250 033 33 250 033 34 250 033 35	250 033 33 250 033 34 250 033 35
Steckverbindung ST 18/7 und ST 18/4 (W-FM 54/100/200)		250 030 22	250 030 22	250 030 22
Fremdluftansaugung mit Druckwächter LGW		auf Anfrage	auf Anfrage	auf Anfrage
Min.-Druckwächter DSB 158 im Vorlauf [2] (W-FM 100/200)		210 031 09	210 031 09	210 031 09
W-FM 100 (für Dauerbetrieb geeignet) statt W-FM 54 [2]	angebaut	250 031 76	250 031 76	250 031 76
	lose	250 032 74	250 032 74	250 032 74
Analogmodul mit Leistungsregler für W-FM 100		110 017 18	110 017 18	110 017 18
W-FM 200 statt W-FM 54 mit Modul für Leistungsregelung, Analogsignalumsetzer und Drehzahlmodul sowie Möglichkeit zur Aufschaltung von Brennstoffzählung	angebaut	250 031 77	250 031 77	250 031 77
	lose	250 032 75	250 032 75	250 032 75
Drehzahlregelung mit Frequenzumrichter am Brenner angebaut (W-FM 54 oder 200 erforderlich) [1]		210 030 97	210 031 48	210 031 49
Drehzahlregelung für Frequenzumrichter lose (FU aus Zubehör) (W-FM 200 erforderlich) [1]		210 030 98	210 030 98	210 031 00
Erweiterte Funktion W-FM 200 für O_2/CO Regelung		250 033 78	250 033 78	250 033 78
Ölschlauch 1300 mm statt 1000 mm		auf Anfrage	–	–
Gasdrossel und DMV versetzt angebaut für vertikale Ausführung		250 032 93	250 032 93	250 032 93
ABE (lose) mit chinesischen Schriftzeichen (W-FM 100/200)		110 018 53	110 018 53	110 018 53
Steuerspannung 110 V (W-FM 100/200) (W-FM 54)		250 031 72 auf Anfrage	250 031 72 auf Anfrage	250 031 72 auf Anfrage

Länderspezifische Ausführungen sowie Sonderspannungen auf Anfrage

[1] FU-Betrieb Ausf. ZM-R: Randbedingung für geregelten Ölteil
– Frequenz: mind. 35 Hz
– Regelbereich: max. 1 : 3

[2] gemäß DGRL 2014/68/EU erforderlich

Sonderausstattungen
Gasbrenner WM-G 30 Ausführung ZM-LN

Sonderausstattung Ausf. ZM-LN		WM-G30/1-A	WM-G30/2-A	WM-G30/3-A	WM-G30/4-A
Flammkopfverlängerung	um 150 mm	250 032 39	250 032 39	250 032 41	250 032 41
	um 300 mm	250 032 40	250 032 40	250 032 42	250 032 42
Magnetventil für Luftdruckwächtertest bei Motordauerlauf oder Nachbelüftung		250 030 21	250 030 21	250 030 21	250 030 21
Max-Gasdruckwächter [1] (R 3/4" bis R 2" für Niederdruckversorgung)	GW 50 A6/1 GW 150 A6/1 GW 500 A6/1	250 033 30 250 033 31 250 033 32	250 033 30 250 033 31 250 033 32	250 033 30 250 033 31 250 033 32	250 033 30 250 033 31 250 033 32
Max-Gasdruckwächter [1] (DMV geflanscht für Niederdruckversorgung)	GW 50 A6/1 GW 150 A6/1 GW 500 A6/1	150 017 49 150 017 50 150 017 51	150 017 49 150 017 50 150 017 51	150 017 49 150 017 50 150 017 51	150 017 49 150 017 50 150 017 51
Max-Gasdruckwächter [1] (Anbau am Regler bei Hochdruckversorgung)	GW 50 A6/1 GW 150 A6/1 GW 500 A6/1	250 033 33 250 033 34 250 033 35	250 033 33 250 033 34 250 033 35	250 033 33 250 033 34 250 033 35	250 033 33 250 033 34 250 033 35
Steckverbindung ST 18/7 und ST 18/4 (W-FM 50/100/200)		250 030 22	250 030 22	250 030 22	250 030 22
Fremdluftansaugung mit Druckwächter LGW		210 031 15	210 031 15	210 031 15	210 031 15
Motor mit Leistungsschütz 230 V und Überstromauslöser		250 032 61	250 033 29	250 033 29	250 033 29
Regelgerät KS20 in Brenner eingebaut (W-FM 50)		250 033 15	250 033 15	250 033 15	250 033 15
W-FM 100 (für Dauerbetrieb geeignet) statt W-FM 50 [1]	angebaut	250 030 74	250 030 74	250 030 74	250 030 74
	lose	250 032 32	250 032 32	250 032 32	250 032 32
Analogmodul mit Leistungsregler für W-FM 100		110 017 18	110 017 18	110 017 18	110 017 18
W-FM 200 statt W-FM 50 mit Modul für Leistungsregelung, Analogsignalumsetzer und Drehzahlmodul sowie Möglichkeit zur Aufschaltung von Brennstoffzählung	angebaut	250 030 75	250 030 75	250 030 75	250 030 75
	lose	250 032 63	250 032 63	250 032 63	250 032 63
Drehzahlregelung mit Frequenzumrichter am Brenner angebaut (W-FM 50 oder 200 erforderlich)		210 030 97	210 030 97	210 031 49	210 031 49
Drehzahlregelung für Frequenzumrichter lose (FU aus Zubehör) (W-FM 200 erforderlich)		210 030 98	210 030 98	210 031 00	210 031 00
Erweiterte Funktion W-FM 200 für O_2/CO Regelung		250 033 78	250 033 78	250 033 78	250 033 78
Gasdrossel und DMV versetzt angebaut für vertikale Ausführung		250 032 93	250 032 93	250 032 93	250 032 93
ABE (lose) mit chinesischen Schriftzeichen (W-FM 100/200)		110 018 53	110 018 53	110 018 53	110 018 53
Steuerspannung 110 V		250 031 72	250 031 72	250 031 72	250 031 72
Externe Abgasrückführung (Auslegung Werk erforderlich)		250 034 67	250 034 67	250 034 67	250 034 67

Länderspezifische Ausführungen sowie Sonderspannungen auf Anfrage

[1] gemäß DGRL 2014/68/EU erforderlich

Technische Daten Ölbrenner

Ölbrenner Ausführung T		WM-L30/1-A	WM-L30/2-A
Brennermotor	Typ Weishaupt	WM-D 132/170-2/7K5	WM-D 132/210-2/10K0
Nennleistung	kW	7,5	10
Nennstrom	A	15	22
Motorschutzschalter [1] oder Motorvorsicherung [1]	Typ (z. B.) A minimal	PKE32/XTU-32 25A gG/T (extern)	PKE32/XTU-32 35A gG/T (extern)
Drehzahl (50 Hz)	1/min	2940	2940
Feuerungsmanager	Typ	W-FM 50	W-FM 50
Flammenüberwachung	Typ	QRB	QRB
Stellantrieb Luft	Typ	STE50	STE50
NO_x-Klasse nach EN 267		2	2
Gewicht	kg	ca. 150	ca. 155
Pumpe angebaut maximale Fördermenge	Typ l/h	J7 392	TA2 525
Ölschläuche	DN/Länge	13/1000	20/1000

Ölbrenner Ausführung R		WM-L30/1-A	WM-L30/2-A	WM-L30/3-A
Brennermotor	Typ Weishaupt	WM-D 132/170-2/7K5	WM-D 132/210-2/10K0	WM-D 132/210-2/14K0
Nennleistung	kW	7,5	10	14
Nennstrom	A	15	22	28
Motorschutzschalter [1] oder Motorvorsicherung [1]	Typ (z. B.) A minimal	PKE32/XTU-32 25A gG/T (extern)	PKE32/XTU-32 35A gG/T (extern)	PKE32/XTU-32 50A gG/T (extern)
Drehzahl (50 Hz)	1/min	2940	2940	2920
Feuerungsmanager	Typ	W-FM 50	W-FM 50	W-FM 50
Flammenüberwachung	Typ	QRB	QRB	QRB
Stellantrieb Luft/Öl	Typ	STE50	STE50	STE50
NO_x-Klasse nach EN 267		2	2	2
Gewicht	kg	ca. 160	ca. 165	ca. 175
Pumpe angebaut maximale Fördermenge	Typ l/h	TA3 785	TA4 1050	TA5 1410
Ölschläuche	DN/Länge	20/1000	25/1300	25/1300

[1] Der erforderliche Motorschutz kann wahlweise über einen Motorschutzschalter (bauseits im Schaltschrank), oder mit einem integrierten Überstromauslöser (siehe Sonderausstattung) realisiert werden.

Spannungen und Frequenzen:
Die Brenner sind serienmäßig für Dreiphasen-Wechselstrom (D) 400V, 3~, 50 Hz ausgerüstet. Andere Spannungen und Frequenzen auf Anfrage.

Brennermotor-Standardausführung:
Isolationsklasse F, Schutzart IP 55.
Effizienzklasse IE3

Technische Daten
Gas- und Zweistoffbrenner

Gasbrenner		**WM-G30/1-A**	**WM-G30/2-A**	**WM-G30/3-A**	**WM-G30/4-A ZM**	**WM-G30/4-A ZM-LN**
Brennermotor	Typ Weishaupt	WM-D 132/170-2/7K5	WM-D 132/210-2/10K0	WM-D 132/210-2/14K0	WM-D 132/210-2/15K5	WM-D 132/210-2/14K0
Nennleistung	kW	7,5	10	14	15,5	14
Nennstrom	A	15	22	28	32	28
Motorschutzschalter [1] oder Motorvorsicherung [1]	Typ (z. B.) A minimal	PKE32/XTU-32 25A gG/T (extern)	PKE32/XTU-32 35A gG/T (extern)	PKE32/XTU-32 50A gG/T (extern)	PKE65/XTU-65 50A gG/T (extern)	PKE32/XTU-32 50A gG/T (extern)
Drehzahl (50 Hz)	1/min	2940	2940	2920	2900	2920
Feuerungsmanager	Typ	W-FM 50	W-FM 50	W-FM 50	W-FM 50	W-FM 50
Flammenüberwachung	Typ	ION	ION	ION	ION	ION
Stellantrieb Luft/Gas	Typ	STE50	STE50	STE50	STE50	STE50
NO_x-Klasse nach EN 676	ZM / ZM-LN	2 / 3	2 / 3	2 / 3	2	3
Gewicht (ohne Gasarmaturen)	kg	ca. 159	ca. 164	ca. 179	ca. 179	ca. 179

Zweistoffbrenner Ausführung ZM-T		**WM-GL30/1-A**	**WM-GL30/2-A**
Brennermotor	Typ Weishaupt	WM-D 132/170-2/7K5	WM-D 132/210-2/10K0
Nennleistung	kW	7,5	10
Nennstrom	A	15	22
Motorschutzschalter [1] oder Motorvorsicherung [1]	Typ (z. B.) A minimal	PKE32/XTU-32 25A gG/T (extern)	PKE32/XTU-32 35A gG/T (extern)
Drehzahl (50 Hz)	1/min	2940	2940
Feuerungsmanager	Typ	W-FM 54	W-FM 54
Flammenüberwachung	Typ	QRA2	QRA2
Stellantrieb Luft/Gas/Öl	Typ	STE50	STE50
NO_x-Klasse nach EN 267 / EN 676		2	2
Gewicht (ohne Gasarmaturen)	kg	ca. 174	ca. 179
Pumpe angebaut maximale Fördermenge	Typ l/h	J7 392	TA2 525
Ölschläuche	DN/Länge	13/1000	20/1000

Zweistoffbrenner Ausführung ZM-R		**WM-GL30/1-A**	**WM-GL30/2-A**	**WM-GL30/3-A**
Brennermotor	Typ Weishaupt	WM-D 132/170-2/7K5	WM-D 132/210-2/10K0	WM-D 132/210-2/14K0
Nennleistung	kW	7,5	10	14
Nennstrom	A	15	22	28
Motorschutzschalter [1] oder Motorvorsicherung [1]	Typ (z. B.) A minimal	PKE32/XTU-32 25A gG/T (extern)	PKE32/XTU-32 35A gG/T (extern)	PKE32/XTU-32 50A gG/T (extern)
Drehzahl (50 Hz)	1/min	2940	2940	2920
Feuerungsmanager	Typ	W-FM 54	W-FM 54	W-FM 54
Flammenüberwachung	Typ	QRA2	QRA2	QRA2
Stellantrieb Luft/Gas/Öl	Typ	STE50	STE50	STE50
NO_x-Klasse nach EN 267 / EN 676		2	2	2
Gewicht (ohne Gasarmaturen)	kg	ca. 187	ca. 192	ca. 202
Pumpe angebaut maximale Fördermenge	Typ l/h	TA3 785	TA4 1050	TA5 1410
Ölschläuche	DN/Länge	20/1000	25/1300	25/1300

[1] Der erforderliche Motorschutz kann wahlweise über einen Motorschutzschalter (bauseits im Schaltschrank), oder mit einem integrierten Überstromauslöser (siehe Sonderausstattung) realisiert werden.

Spannungen und Frequenzen:
Die Brenner sind serienmäßig für Dreiphasen-Wechselstrom (D) 400V, 3~, 50 Hz ausgerüstet. Andere Spannungen und Frequenzen auf Anfrage.
Brennermotor-Standardausführung: Isolationsklasse F, Schutzart IP 55. Effizienzklasse IE3

Funktionsschemen

Funktionsschemen Gas

W-FM 50/100/200

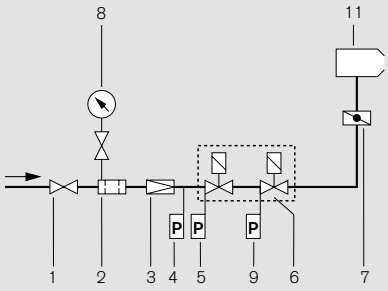

1 Kugelhahn *
2 Gasfilter *
3 Druckregelgerät (ND) oder (HD) *
4 Gasdruckwächter max. *
5 Gasdruckwächter min.
6 Gasdoppelventil
7 Gasdrossel
8 Manometer mit Druckknopfhahn *
9 Gasdruckwächter (DK)
10 Gasdruckwächter min./DK
11 Brenner

W-FM 54

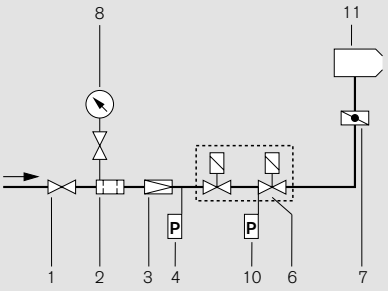

* Nicht im Brennerpreis enthalten

Anbau Gasdruckwächter max.:
bei Hochdruck direkt am Regler
bei Niederdruck geschraubt nach dem Regler
bei Niederdruck geflanscht am DMV
(Kabellänge ca. 2,5 m)

Anordnung der Armaturen
Bei Kesseln mit aufschwenkbarer Kesseltür müssen die Armaturen auf der den Türscharnieren gegenüberliegenden Seite montiert werden.

Kompensator
Um einen spannungsfreien Einbau der Gasarmaturen zu gewährleisten, wird der zusätzliche Einbau eines Kompensators empfohlen.

Trennstellen in den Gasleitungen
Zum Aufschwenken der Tür des Wärmeerzeugers müssen in den Gasleitungen Trennstellen vorgesehen werden. Die Hauptgasleitung wird am besten am Kompensator getrennt.

Abstützung der Armaturengruppe
Die Abstützung der Gasarmaturen muss fachgerecht und den örtlichen Gegebenheiten entsprechend ausgeführt werden. Verschiedene Komponenten zur Gasarmaturen-Abstützung siehe Weishaupt-Zubehörliste.

Gaszähler
Zur Inbetriebnahme muss ein Gaszähler zur Messung des Gasverbrauches installiert werden.

Thermische Absperreinrichtung (TAE) optional je nach Vorschrift
Bei geschraubten Armaturen im Kugelhahn integriert. Bei geflanschten Armaturen separates Bauteil vor dem Kugelhahn mit HTB-Dichtungen.

Funktionsschemen Öl

Ausführung (ZM-)T

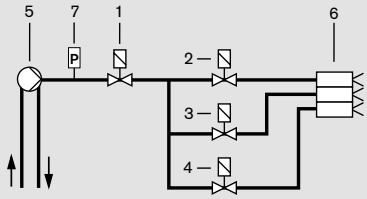

1 Sicherheitsmagnetventil
2 Magnetventil Stufe 1
3 Magnetventil Stufe 2
4 Magnetventil Stufe 3
5 Ölpumpe am Brenner angebaut
6 Düsenkopf mit 3 Ölzerstäubungsdüsen
7 Druckwächter im Vorlauf (optional)

Ausführung (ZM-)R

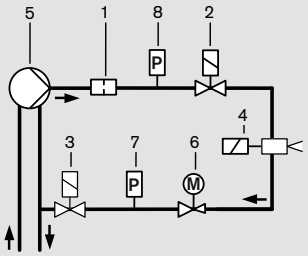

1 Schmutzfänger
2 Magnetventil stromlos geschlossen im Vorlauf
3 Magnetventil stromlos geschlossen im Rücklauf
4 Düsenkopf mit Regeldüse
5 Ölpumpe am Brenner angebaut
6 Ölregler
7 Druckwächter im Rücklauf
8 Druckwächter im Vorlauf (optional)

Abmessungen

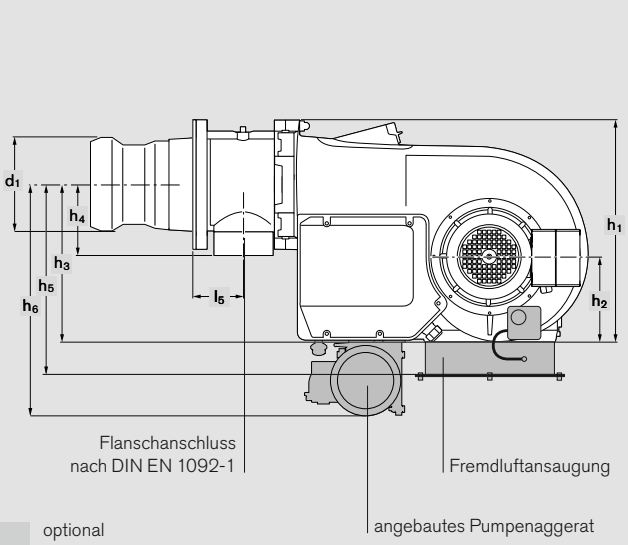

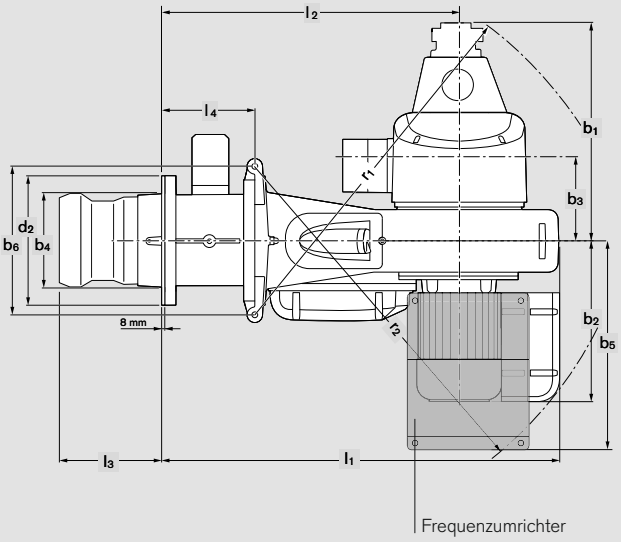

optional

Brenner-Typ	Maße in mm l_1	l_2	l_3	l_4	l_5	b_1	b_2	b_3	b_4	b_5**	b_6	r_1	r_2*
WM-L30/1-A T	941	622	301 – 326	43	–	481	508	261	301	570	440	992	1111
WM-L30/2-A T	941	622	301 – 326	43	–	480	548	261	301	670	440	992	1137
WM-L30/1-A R	941	622	301 – 326	43	–	484	508	261	301	570	440	992	1111
WM-L30/2-A R	941	622	301 – 326	43	–	488	548	261	301	670	440	992	1137
WM-L30/3-A R	956	637	285 – 325	58	–	494	548	261	301	670	440	992	1137
WM-G30/1-A ZM	1146	827	349 – 374	248	128	398	508	261	301	570	440	992	1111
WM-G30/2-A ZM	1146	827	349 – 374	248	128	398	548	261	301	610	440	992	1137
WM-G30/3-A ZM	1166	847	349 – 389	268	148	398	548	261	348	670	440	992	1137
WM-G30/4-A ZM	1166	847	349 – 389	268	148	398	548	261	348	670	440	992	1137
WM-GL30/1-A ZM-T	1146	827	349 – 374	248	128	612	508	261	301	570	440	1038	1111
WM-GL30/2-A ZM-T	1146	827	349 – 374	248	128	610	548	261	301	670	440	1048	1137
WM-GL30/1-A ZM-R	1146	827	349 – 374	248	128	615	508	261	301	570	440	1052	1111
WM-GL30/2-A ZM-R	1146	827	349 – 374	248	128	619	548	261	301	670	440	1055	1137
WM-GL30/3-A ZM-R	1166	847	349 – 389	268	148	625	548	261	348	670	440	1059	1137
WM-G30/1-A ZM-LN	1146	827	384 – 404	248	128	398	508	261	301	570	440	992	1111
WM-G30/2-A ZM-LN	1146	827	374 – 414	248	128	398	548	261	301	610	440	992	1137
WM-G30/3-A ZM-LN	1166	847	395 – 420	268	148	398	548	261	348	670	440	992	1137
WM-G30/4-A ZM-LN	1146	847	395 – 425	268	148	398	548	261	348	670	440	992	1137

Maße sind ca.-Angaben. Änderungen im Rahmen der Weiterentwicklung vorbehalten.
* ohne Frequenzumrichter
** bei Sonderspannung ggf. abweichend

Fremdluftansaugung unten

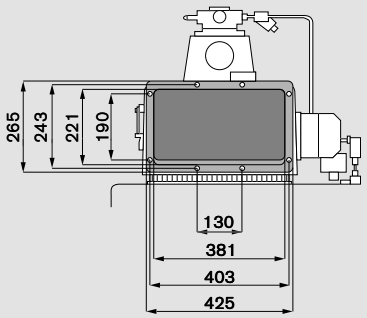

Bohrungsmaße für Brennerplatte

WM 30/1 und WM 30/2

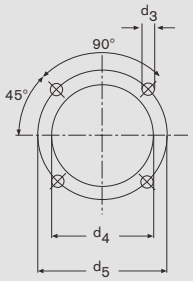

WM 30/3 und WM 30/4

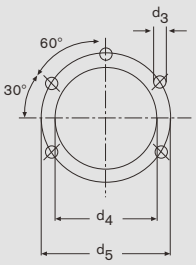

Wärmeerzeuger vorbereiten

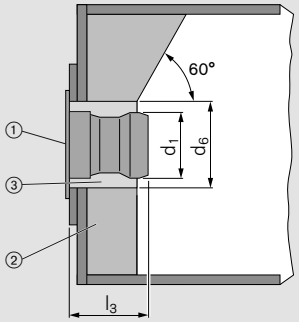

① Flanschdichtung
② Ausmauerung
③ Ringspalt

Die Ausmauerung ② darf die Flammkopfvorderkante nicht überragen, jedoch konisch (min. 60°) verlaufen.

Brenner-Typ	Maße in mm h_1	h_2	h_3	h_4	h_5	h_6	d_1	d_2	d_3	d_4	d_5	d_6	Nennweite Gasdrossel
WM-L30/1-A T	695	256	505	–	621	680	290	380	M12	305	330	360	–
WM-L30/2-A T	695	256	505	–	621	680	300	380	M12	305	330	360	–
WM-L30/1-A R	695	256	505	–	621	710	290	380	M12	305	330	360	–
WM-L30/2-A R	695	256	505	–	621	720	300	380	M12	305	330	360	–
WM-L30/3-A R	730	256	505	–	621	720	367	450	M12	375	400	420	–
WM-G30/1-A ZM	695	256	505	212	621	–	290	380	M12	305	330	360	DN 80
WM-G30/2-A ZM	695	256	505	212	621	–	300	380	M12	305	330	360	DN 80
WM-G30/3-A ZM	730	256	505	232	621	–	367	450	M12	375	400	420	DN 80
WM-G30/4-A ZM	730	256	505	232	621	–	367	450	M12	375	400	420	DN 80
WM-GL30/1-A ZM-T	695	256	505	212	621	680	290	380	M12	305	330	360	DN 80
WM-GL30/2-A ZM-T	695	256	505	212	621	680	300	380	M12	305	330	360	DN 80
WM-GL30/1-A ZM-R	695	256	505	212	621	710	290	380	M12	305	330	360	DN 80
WM-GL30/2-A ZM-R	695	256	505	212	621	720	300	380	M12	305	330	360	DN 80
WM-GL30/3-A ZM-R	730	256	505	232	621	720	367	450	M12	375	400	420	DN 80
WM-G30/1-A LN	695	256	505	212	621	–	280	380	M12	305	330	360	DN 80
WM-G30/2-A LN	695	256	505	212	621	–	296	380	M12	305	330	360	DN 80
WM-G30/3-A LN	730	256	505	232	621	–	356	450	M12	375	400	420	DN 80
WM-G30/4-A LN	730	256	505	232	621	–	356	450	M12	375	400	420	DN 80

Maße sind ca.-Angaben. Änderungen im Rahmen der Weiterentwicklung vorbehalten.

Brennstoff sparen, Emissionen reduzieren: Die patentierte multiflam® Technologie



Die patentierte multiflam® Technologie ermöglicht die Einhaltung besonders niedriger Emissionswerte an großen Feuerungsanlagen ohne aufwändige Zusatzeinrichtungen. Die Emissionssenkung wird durch eine innovative Mischeinrichtung mit Brennstoffaufteilung erreicht.

Weishaupt multiflam® Brenner haben sich seit über 10 Jahren in der Praxis bewährt. Sie eignen sich besonders für Märkte mit strengsten Emissionsanforderungen.

Mit den neuen monarch® Brennern steht diese Technologie auch im mittleren Leistungsbereich zur Verfügung und vereint Flexibilität mit niedrigsten Emissionswerten.

Vorbildliche Eimissionswerte
Im Vergleich zur Standard-Mischeinrichtung werden bei der Ausführung 3LN multiflam® NO_x-Emissionen noch weiter reduziert. Dies wird durch eine spezielle Mischeinrichtung mit Brennstoffaufteilung erreicht.

Entsprechend gute Werte hängen von der jeweiligen Feuerraumgeometrie, der Volumenbelastung bzw. des Feuerungssystems (3-Zug Prinzip) ab. Für die Abgabe von Garantiewerten müssen aus bekannten Gründen Bedingungen für die Messung und Beurteilung beachtet werden (z. B. Feuerraumbelastung, Messtoleranzen, Temperatur, Druck, Luftfeuchtigkeit u. a.).

Brennerauswahl Ölbrenner
WM 30 multiflam® Brenner Ausf. 3LN

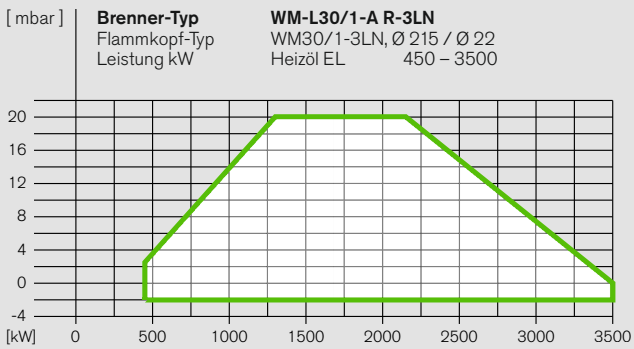

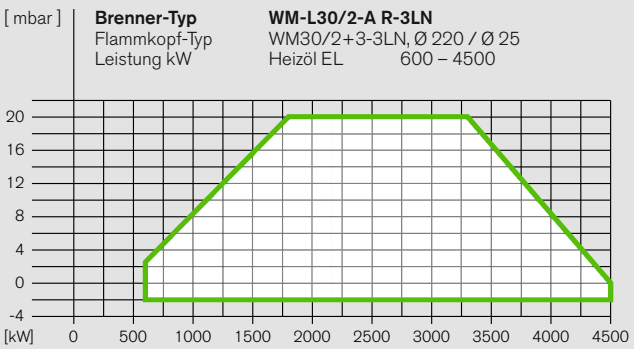

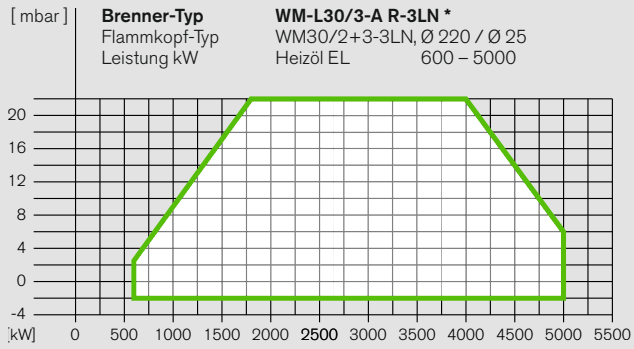

* Ausf. 57 Hz mit Drehzahlregelung

Brennstoffe
Heizöl EL

Regelbereich EL **max 1 : 5**

Die Arbeitsfelder sind geprüft nach EN 267.

Alle Leistungsangaben sind bezogen auf eine Lufttemperatur von 20 °C und eine Aufstellungshöhe von 500 m üNN.

Die Öldurchsatzangaben beziehen sich auf einen Heizwert von 11,9 kWh/kg bei Heizöl EL.

DIN CERTCO Zertifizierung:
Die Brenner wurden einer Baumusterprüfung bei einer unabhängigen Prüfstelle (TÜV-Süd) unterzogen und durch DIN CERTCO zertifiziert.

Brennerauswahl Gas- und Zweistoffbrenner WM 30 multiflam® Brenner Ausf. 3LN

[mbar]

Brenner-Typ **WM-G30/1-A/ZM 3LN**
WM-GL30/1-A/ZM-R 3LN
Flammkopf-Typ WM30/1-3LN, Ø 215 / Ø 22
Leistung kW Erdgas E, LL 400 – 3500
Flüssiggas B/P 400 – 3500
Heizöl EL 450 – 3500

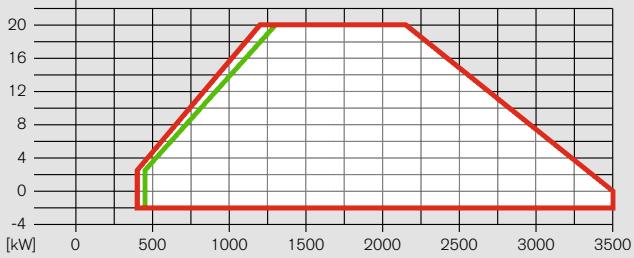

[mbar]

Brenner-Typ **WM-G30/2-A/ZM 3LN**
WM-GL30/2-A/ZM-R 3LN
Flammkopf-Typ WM30/2+3-3LN, Ø 220 / Ø 25
Leistung kW Erdgas E, LL 500 – 4500
Flüssiggas B/P 500 – 4500
Heizöl EL 600 – 4500

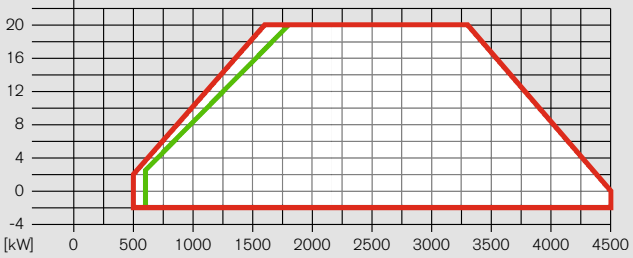

[mbar]

Brenner-Typ **WM-G30/3-A/ZM 3LN**
WM-GL30/3-A/ZM-R 3LN *
Flammkopf-Typ WM30/2+3-3LN, Ø 220 / Ø 25
Leistung kW Erdgas E, LL 500 – 5000
Flüssiggas B/P 500 – 5000
Heizöl EL 600 – 5000

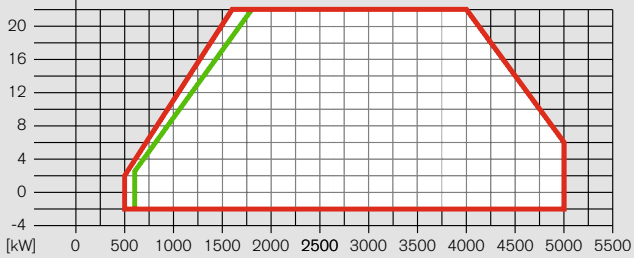

* Ausf. 57 Hz mit Drehzahlregelung

Brennstoffe
N/F-Gas
Heizöl EL

Regelbereich Gas **max 1 : 9**
EL **max 1 : 5**

Die Arbeitsfelder sind geprüft nach EN 267 und EN 676.

Die Leistungsangaben sind bezogen auf 0 m Aufstellungshöhe. Je nach Aufstellungshöhe ist eine Leistungsreduzierung von ca. 1 % pro 100 m über NN zu berücksichtigen.

Nennweitenauswahl der Gas-Armaturen WM 30 multiflam® Brenner Ausf. 3LN

WM-G(L)30/1-A, Ausf. ZM-3LN multiflam®

Brenner-leistung kW	Niederdruckversorgung (Mit FRS) (Fließdruck in mbar vor Absperrhahn, p_e max = 300 mbar) **Nennweite der Armaturen** **1 ½" 2" 65 80 100 125** Nennweite der Gasdrossel 80 80 80 80 80 80	Hochdruckversorgung (Mit HD-Regler) (Fließdruck in mbar vor Gasdoppelventil) **Nennweite der Armaturen** **1 ½" 2" 65 80 100 125** Nennweite der Gasdrossel 80 80 80 80 80 80
Erdgas E (N) H_i = 10,35 kWh/mn³; d = 0,606; W_i = 13,295 kWh/mn³		
1300	77 37 27 23 21 20	46 24 19 18 17 17
1600	109 48 33 27 23 22	63 30 23 21 20 19
2000	162 67 43 33 28 27	91 40 29 26 24 23
2300	210 84 52 40 33 31	117 49 35 31 28 27
2700	284 111 67 49 40 37	157 63 44 38 34 33
3100	– 142 84 61 49 45	– 80 55 47 42 40
3500	– 177 103 75 59 54	– 100 67 57 50 48
Erdgas LL (N) H_i = 8,83 kWh/mn³; d = 0,641; W_i = 11,029 kWh/mn³		
1300	110 51 37 31 28 27	66 34 27 25 24 24
1600	155 67 44 36 31 29	90 41 32 29 27 26
2000	232 93 58 44 37 35	130 55 39 35 31 31
2300	– 117 71 52 43 40	167 67 47 41 36 35
2700	– 155 90 66 52 48	– 87 59 50 44 43
3100	– 199 114 81 64 58	– 110 73 62 54 52
3500	– 249 141 100 77 70	– 137 90 75 65 63
Flüssiggas* (F) H_i = 25,89 kWh/mn³; d = 1,555; W_i = 20,762 kWh/mn³		
1300	46 30 26 24 23 23	32 23 21 21 20 20
1600	59 34 27 25 24 23	38 25 22 21 21 20
2000	80 41 31 27 25 25	50 29 24 23 22 22
2300	100 48 35 30 27 27	61 33 27 25 24 24
2700	131 60 42 35 31 30	78 39 31 29 27 27
3100	168 75 51 41 36 35	99 48 37 34 32 31
3500	211 91 61 49 43 41	123 58 45 41 38 37

WM-G(L)30/2-A, Ausf. ZM-3LN multiflam®

Brenner-leistung kW	Niederdruckversorgung (Mit FRS) (Fließdruck in mbar vor Absperrhahn, p_e max = 300 mbar) **Nennweite der Armaturen** **1 ½" 2" 65 80 100 125** Nennweite der Gasdrossel 80 80 80 80 80 80	Hochdruckversorgung (Mit HD-Regler) (Fließdruck in mbar vor Gasdoppelventil) **Nennweite der Armaturen** **1 ½" 2" 65 80 100 125** Nennweite der Gasdrossel 80 80 80 80 80 80
Erdgas E (N) H_i = 10,35 kWh/mn³; d = 0,606; W_i = 13,295 kWh/mn³		
2100	171 66 39 29 23 22	93 36 25 21 19 18
2500	239 90 52 37 29 27	130 49 32 27 24 23
2900	– 118 67 47 36 33	172 63 41 34 30 28
3300	– 150 84 58 44 40	– 80 51 42 36 35
3700	– 185 102 70 53 47	– 99 62 51 43 41
4100	– 225 123 84 62 56	– 119 74 61 51 49
4500	– 269 146 99 73 65	– 141 88 71 60 57
Erdgas LL (N) H_i = 8,83 kWh/mn³; d = 0,641; W_i = 11,029 kWh/mn³		
2100	244 91 52 37 29 27	132 49 32 27 23 22
2500	– 124 69 48 37 33	183 66 42 34 29 28
2900	– 163 89 61 45 40	86 53 43 36 35
3300	– 208 112 75 55 49	– 108 66 53 45 42
3700	– 259 138 92 66 58	– 134 81 65 54 51
4100	– – 167 110 79 69	– 162 97 78 64 60
4500	– – 199 130 93 81	– 194 115 92 75 71
Flüssiggas* (F) H_i = 25,89 kWh/mn³; d = 1,555; W_i = 20,762 kWh/mn³		
2100	79 36 25 21 18 18	46 22 17 16 15 15
2500	108 47 31 25 22 21	62 29 22 20 18 18
2900	142 60 39 31 27 25	81 36 27 24 23 22
3300	182 75 48 38 32 30	103 45 33 30 27 27
3700	226 92 58 45 38 36	128 55 40 36 33 32
4100	276 112 70 54 45 42	156 67 48 43 39 38
4500	– 133 83 63 53 49	187 79 57 51 46 45

WM-G(L)30/3-A, Ausf. ZM-3LN multiflam®

Brenner-leistung kW	Niederdruckversorgung (Mit FRS) (Fließdruck in mbar vor Absperrhahn, p_e max = 300 mbar) **Nennweite der Armaturen** **1 ½" 2" 65 80 100 125 150** Nennweite der Gasdrossel 80 80 80 80 80 80 80	Hochdruckversorgung (Mit HD-Regler) (Fließdruck in mbar vor Gasdoppelventil) **Nennweite der Armaturen** **1 ½" 2" 65 80 100 125 150** Nennweite der Gasdrossel 80 80 80 80 80 80 80
Erdgas E (N) H_i = 10,35 kWh/mn³; d = 0,606; W_i = 13,295 kWh/mn³		
2100	171 66 39 29 23 22 21	93 36 25 21 19 18 18
2500	239 90 52 37 29 27 26	130 49 32 27 24 23 23
2900	– 118 67 47 36 33 31	172 63 41 34 30 28 28
3300	– 150 84 58 44 40 38	– 80 51 42 36 35 34
3700	– 185 102 70 53 47 45	– 99 62 51 43 41 41
4100	– 225 123 84 62 56 53	– 119 74 61 51 49 48
4500	– 269 146 99 73 65 61	– 141 88 71 60 57 56
5000	– – 177 119 87 77 72	– 172 106 86 72 68 67
Erdgas LL (N) H_i = 8,83 kWh/mn³; d = 0,641; W_i = 11,029 kWh/mn³		
2100	244 91 35 37 29 27 25	132 49 32 27 23 22 22
2500	124 49 48 37 33 31	183 66 42 34 29 28 28
2900	– 163 69 61 45 40 38	– 86 53 43 36 35 34
3300	– 208 95 75 55 49 46	– 108 66 53 45 42 41
3700	– 259 125 92 66 58 55	– 134 81 65 54 51 50
4100	– – 160 110 79 69 65	– 162 97 78 64 60 59
4500	– – 199 130 93 81 75	– 194 115 92 75 71 69
5000	– – 243 158 112 97 91	– – 140 111 91 85 84
Flüssiggas* (F) H_i = 25,89 kWh/mn³; d = 1,555; W_i = 20,762 kWh/mn³		
2100	79 36 25 21 18 18 17	46 22 17 16 15 15 15
2500	108 47 31 25 22 21 21	62 29 22 20 18 18 18
2900	142 60 39 31 27 25 25	81 36 27 24 23 22 22
3300	182 75 48 38 32 30 29	103 45 33 30 27 27 26
3700	226 92 58 45 38 36 35	128 55 40 36 33 32 32
4100	276 112 70 54 45 42 41	156 67 48 43 39 38 38
4500	– 133 83 63 53 49 48	187 79 57 51 46 45 44
5000	– 163 101 76 63 59 57	– 97 70 61 56 54 54

Geschraubt		**Geflanscht**	
R1 1/2	W-MF512	DN65	DMV5065/12
R2	DMV525/12	DN80	DMV5080/12
		DN100	DMV5100/12
		DN125	VGD40.125
		DN150	VGD40.150

Der Feuerraumdruck in mbar muss dem ermittelten Mindest-Fließdruck hinzugezählt werden. Der Mindest-Fließdruck sollte 15 mbar nicht unterschreiten.

* Die Auswahl für Flüssiggas ist auf Propan gerechnet, jedoch auch bei Butan anwendbar.

Bei Niederdruckversorgung werden Druckregelgeräte nach EN 88 mit Sicherheitsmembrane eingesetzt. Maximal zulässiger Anschlussdruck vor Absperrhahn ist bei Niederdruck-Anlagen 300 mbar.

Bei Hochdruckversorgung können HD-Regelgeräte nach EN 334 aus der technischen Broschüre „Druckregelgeräte mit Sicherheitseinrichtungen für Weishaupt Gas- und Zweistoffbrenner" ausgewählt werden. Dort sind HD-Regelgeräte für Anschlussdrücke bis 4 bar aufgeführt.

Max. Anschlussdruck siehe Typenschild.

Lieferumfang

Bezeichnung		WM-L30-R 3LN	WM-G30 ZM 3LN	WM-GL30 ZM-R 3LN
Brennergehäuse, Schwenkflansch, Gehäusedeckel, Weishaupt Brennermotor, Luftregelgehäuse, Gebläserad, Flammkopf, Zündgerät, Zündkabel, Zündelektroden, Feuerungsmanager mit Bediengerät, Flammenfühler, Stellantriebe, Flanschdichtung, Endschalter am Schwenkflansch, Befestigungsschrauben		●	●	●
Digitales Feuerungsmanagement W-FM 100	WM30/1, WM30/2	●	●	●
W-FM 200	WM30/3	●	●	●
Dichtheitskontrolle über W-FM und Druckwächter mit elektronischem Verbund		–	●	●
Gasdoppelventil Klasse A		–	●	●
Gasdrossel		–	●	●
Luft-Druckwächter		○	●	●
Gas-Druckwächter min.		–	●	●
verfahrbare Mischeinrichtung		●	●	●
Stellantrieb für Brennstoff/Luft-Verbundregelung mit W-FM				
Stellantrieb für Luftregler		●	●	●
Stellantrieb für Gasdrossel		–	●	●
Stellantrieb für Ölregler		●	–	●
Stellantrieb für Mischeinrichtung		●	●	●
Öl-Druckwächter im Rücklauf		●	–	●
Öldruckwächter im Vorlauf DSA58	WM30/1, WM30/2	○	–	○
	WM30/3	●	–	●
Ölpumpe am Brenner angebaut [1)]		●	–	●
Ölschläuche		●	–	●
je 2 Öl-Magnetventile im Vorlauf und Rücklauf, Ölregler, Düsenkopf, vormontierte Regeldüsen		●	–	●
Magnetkupplung [1)]	WM30/1, WM30/2	○	–	●
	WM30/3	–	–	–
Stern-Dreieck-Kombination angebaut [1)]	WM30/1, WM30/2	●	●	●
	WM30/3	–	–	–
Drehzahlregelung	WM30/1, WM30/2	○	○	○
	WM30/3	●	●	●
Schutzart IP 54		●	●	●

Laut EN 676 gehören Kugelhahn, Gas-Filter und Gas-Druckregelgerät zur Brennerausrüstung (siehe Weishaupt-Zubehörliste).
Weitere Brenner-Ausführungen bitten wir Sie aus den Sonderausstattungen zu entnehmen oder bei Bedarf anzufragen.

● Serie
○ optional

[1)] bei WM30/3 serienmäßig mit Frequenzumrichter (VL 57 Hz) (W-FM 200)
bei WM30/3 3LN angebaute Motor-Pumpeneinheit SMG1629

Bestellnummern

Ölbrenner

Brenner-Typ	Ausf.	Bestell-Nr.
WM-L30/1-A	R-3LN	215 320 11
WM-L30/2-A	R-3LN	215 320 21
WM-L30/3-A	R-3LN	215 320 31

DIN CERTCO: 5G1046

Gasbrenner

Brenner-Typ	Ausf.	Nennweite	Bestell-Nr.
WM-G30/1-A	ZM-3LN	R1 1/2	217 317 12
		R2	217 317 13
		DN 65	217 317 14
		DN 80	217 317 15
		DN 100	217 317 16
		DN 125	217 317 17
WM-G30/2-A	ZM-3LN	R1 1/2	217 318 12
		R2	217 318 13
		DN 65	217 318 14
		DN 80	217 318 15
		DN 100	217 318 16
		DN 125	217 318 17
WM-G30/3-A	ZM-3LN	R1 1/2	217 319 12
		R2	217 319 13
		DN 65	217 319 14
		DN 80	217 319 15
		DN 100	217 319 16
		DN 125	217 319 17
		DN 150	217 319 18

CE-PIN: CE-0085BU0359

Zweistoffbrenner

Brenner-Typ	Ausf.	Nennweite	Bestell-Nr.
WM-GL30/1-A	ZM-R-3LN	R1 1/2	218 325 12
		R2	218 325 13
		DN 65	218 325 14
		DN 80	218 325 15
		DN 100	218 325 16
		DN 125	218 325 17
WM-GL30/2-A	ZM-R-3LN	R1 1/2	218 326 12
		R2	218 326 13
		DN 65	218 326 14
		DN 80	218 326 15
		DN 100	218 326 16
		DN 125	218 326 17
WM-GL30/3-A	ZM-R-3LN	R1 1/2	218 327 12
		R2	218 327 13
		DN 65	218 327 14
		DN 80	218 327 15
		DN 100	218 327 16
		DN 125	218 327 17
		DN 150	218 327 18

CE-PIN: CE-0085BU0360
DIN CERTCO: 5G1044M

Sonderausstattungen Ölbrenner
WM-L 30 multiflam® Brenner Ausf. 3LN

Ölbrenner WM-L30/.. -A R-3LN		**WM30/1**	**WM30/2**	**WM30/3**
Manometer mit Kugelhahn an Pumpe		110 002 82	110 002 82	–
Manometer mit Kugelhahn im Rücklauf		110 011 50	110 011 50	–
Vakuummeter mit Kugelhahn		110 017 00	110 017 00	–
Flammkopfverlängerung	150 mm	auf Anfrage	auf Anfrage	auf Anfrage
	300 mm	auf Anfrage	auf Anfrage	auf Anfrage
Fremdluftansaugung mit Druckwächter LGW (zus. LGW50 erforderlich)		210 031 15	210 031 15	–
Druckwächter LGW50 [1)]		210 031 39	210 031 39	serie
Steckverbindung ST 18/7 und ST 18/4		250 030 22	250 030 22	250 030 22
W-FM 100 lose statt angebaut		210 032 21	210 032 21	–
W-FM 200 lose statt angebaut		–	–	210 032 23
Analogmodul mit Leistungsregler für W-FM 100		110 017 18	110 017 18	–
W-FM 200 statt W-FM 100 mit Modul für Leistungsregelung, Analogsignalumsetzer und Drehzahlmodul sowie Möglichkeit zur Aufschaltung von Brennstoffzählung	angebaut	210 031 61	210 031 61	serie
	lose	210 032 22	210 032 22	–
Min.-Druckwächter DSB 158 im Vorlauf [1)]		210 031 09	210 031 09	serie
Drehzahlregelung mit Frequenzumrichter am Brenner angebaut		210 031 48	210 031 49	serie
Drehzahlregelung für Frequenzumrichter lose (FU aus Zubehör) (W-FM 200 erforderlich)		210 030 98	210 031 00	auf Anfrage
Erweiterte Funktion W-FM 200 für CO/O_2 Regelung		auf Anfrage	auf Anfrage	auf Anfrage
ABE (lose) mit chinesischen Schriftzeichen		110 018 53	110 018 53	110 018 53
Sonderspannung (Anfrage erforderlich)		auf Anfrage	auf Anfrage	auf Anfrage
Steuerspannung 110 V		auf Anfrage	auf Anfrage	auf Anfrage

Länderspezifische Ausführungen sowie Sonderspannungen auf Anfrage

[1)] gemäß DGRL 2014/68/EU erforderlich

Sonderausstattungen Gas- und Zweistoffbrenner WM 30 multiflam® Brenner Ausf. 3LN

Gas- und Zweistoffbrenner WM-G30/.. -A ZM R-3LN		WM30/1	WM30/2	WM30/3
Flammkopfverlängerung	um 150 mm	auf Anfrage	auf Anfrage	auf Anfrage
	um 300 mm	auf Anfrage	auf Anfrage	auf Anfrage
Magnetventil für Luftdruckwächtertest bei Motordauerlauf oder Nachbelüftung		auf Anfrage	auf Anfrage	auf Anfrage
Max-Gasdruckwächter [1)] (R 3/4" bis R 2" für Niederdruckversorgung)	GW 50 A6/1 GW 150 A6/1 GW 500 A6/1	250 033 30 250 033 31 250 033 32	250 033 30 250 033 31 250 033 32	250 033 30 250 033 31 250 033 32
Max-Gasdruckwächter [1)] (DMV geflanscht für Niederdruckversorgung)	GW 50 A6/1 GW 150 A6/1 GW 500 A6/1	150 017 49 150 017 50 150 017 51	150 017 49 150 017 50 150 017 51	150 017 49 150 017 50 150 017 51
Max-Gasdruckwächter [1)] (Anbau am Regler bei Hochdruckversorgung)	GW 50 A6/1 GW 150 A6/1 GW 500 A6/1	250 033 33 250 033 34 250 033 35	250 033 33 250 033 34 250 033 35	250 033 33 250 033 34 250 033 35
Steckverbindung ST 18/7 und ST 18/4 (W-FM 100/200)		250 030 22	250 030 22	250 030 22
Fremdluftansaugung mit Druckwächter LGW		210 031 15	210 031 15	–
Min.-Druckwächter DSB 158 im Vorlauf [1)]		210 031 09	210 031 09	serie
W-FM 100 lose statt angebaut		250 034 28	250 034 28	–
W-FM 200 lose statt angebaut		–	–	250 034 30
Analogmodul mit Leistungsregler für W-FM 100		110 017 18	110 017 18	–
W-FM 200 statt W-FM 100 mit Modul für Leistungsregelung, Analogsignalumsetzer und Drehzahlmodul sowie Möglichkeit zur Aufschaltung von Brennstoffzählung	angebaut	210 031 61	210 031 61	serie
	lose	250 034 29	250 034 29	–
Drehzahlregelung mit Frequenzumrichter am Brenner angebaut (W-FM 200 erforderlich)	G	210 030 97	210 031 49	serie
	GL	210 031 48	210 031 49	serie
Drehzahlregelung für Frequenzumrichter lose (FU aus Zubehör) (W-FM 200 erforderlich)		210 030 98	210 031 00	210 031 57
Erweiterte Funktion W-FM 200 für O_2/CO Regelung		250 033 78	250 033 78	250 033 78
Mischeinrichtung mit HDK 40 statt HDK 30 (für Mediumtemperaturen > 120 °C)	WM-GL	210 031 86	210 031 86	210 031 86
ABE (lose) mit chinesischen Schriftzeichen (W-FM 100/200)		110 018 53	110 018 53	110 018 53
Steuerspannung 110 V		auf Anfrage	auf Anfrage	auf Anfrage

Länderspezifische Ausführungen sowie Sonderspannungen auf Anfrage

[1)] gemäß DGRL 2014/68/EU erforderlich

Technische Daten
WM 30 multiflam® Brenner Ausf. 3LN

Ölbrenner WM-L30/.. -A R-3LN			**L30/1**	**L30/2**	**L30/3** [2]
Brennermotor		Typ Weishaupt	WM-D 132/210-2/10K0	WM-D 132/210-2/14K0	WM-D 132/210-2/17K0
Nennleistung		kW	10	14	17
Nennstrom		A	22	28	34
Motorschutzschalter [1] oder Motorvorsicherung [1]		Typ (z. B.) A minimal	PKE32/XTU-32 35A gG/T (extern)	PKE32/XTU-32 50A gG/T (extern)	PKE65/XTU-65 50A gG/T (extern)
Drehzahl (50 Hz)		1/min	2940	2920	3320
Feuerungsmanager		Typ	W-FM 100	W-FM 100	W-FM 200
Flammenüberwachung		Typ	QRA73	QRA73	QRA73
Stellantrieb Luft/Öl Stellantrieb Mischeinrichtung		Typ Typ	SQM45 SQM45	SQM45 SQM48	SQM45 SQM48
NO_x-Klasse nach EN 267			3	3	3
Gewicht		kg	ca. 202	ca. 202	ca. 240
Pumpe angebaut		Typ	TA4	TA5	Motor-Pumpeinheit SMG1629
Motor	Nennleistung Nennstrom	kW A	– –	– –	2,2 4,65
maximale Fördermenge		l/h	1050	1410	1500
Ölschläuche		DN/Länge	25/1300	25/1300	25/1300

[1] Der erforderliche Motorschutz kann wahlweise über einen Motorschutzschalter (bauseits im Schaltschrank), oder mit einem integrierten Überstromauslöser (siehe Sonderausstattung) realisiert werden.

[2] VL mit 57 Hz Frequenzumrichter (keine IE Kennzeichnung)

Spannungen und Frequenzen:
Die Brenner sind serienmäßig für Dreiphasen-Wechselstrom (D) 400V, 3~, 50 Hz ausgerüstet. Andere Spannungen und Frequenzen auf Anfrage.

Brennermotor-Standardausführung:
Isolationsklasse F, Schutzart IP 55.
Effizienzklasse IE3

Gasbrenner WM-G30/.. -A ZM 3LN			G30/1	G30/2	G30/3 [2]
Brennermotor		Typ Weishaupt	WM-D 132/210-2/10K0	WM-D 132/210-2/14K0	WM-D 132/210-2/17K0
Nennleistung		kW	10	14	17
Nennstrom		A	22	28	34
Motorschutzschalter [1] oder Motorvorsicherung [1]		Typ (z. B.) A minimal	PKE32/XTU-32 35A gG/T (extern)	PKE32/XTU-32 50A gG/T (extern)	PKE65/XTU-65 50A gG/T (extern)
Drehzahl (50 Hz)		1/min	2940	2920	3320
Feuerungsmanager		Typ	W-FM 100	W-FM 100	W-FM 200
Flammenüberwachung		Typ	ION	ION	ION
Stellantrieb Luft/Gas Stellantrieb Mischeinrichtung		Typ Typ	SQM45 SQM45	SQM45 SQM48	SQM45 SQM48
NO_x-Klasse nach EN 676			3	3	3
Gewicht (ohne Gasarmaturen)		kg	ca. 184	ca. 184	ca. 199

Zweistoffbrenner WM-GL30/.. -A ZM R3LN			GL30/1	GL30/2	GL30/3 [2]
Brennermotor		Typ Weishaupt	WM-D 132/210-2/10K0	WM-D 132/210-2/14K0	WM-D 132/210-2/17K0
Nennleistung		kW	10	14	17
Nennstrom		A	22	28	34
Motorschutzschalter [1] oder Motorvorsicherung [1]		Typ (z. B.) A minimal	PKE32/XTU-32 35A gG/T (extern)	PKE32/XTU-32 50A gG/T (extern)	PKE65/XTU-65 50A gG/T (extern)
Drehzahl (50 Hz)		1/min	2940	2920	3320
Feuerungsmanager		Typ	W-FM 100	W-FM 100	W-FM 200
Flammenüberwachung		Typ	QRA73	QRA73	QRA73
Stellantrieb Luft/Gas/Öl Stellantrieb Mischeinrichtung		Typ Typ	SQM45 SQM45	SQM45 SQM48	SQM45 SQM48
NO_x-Klasse nach EN 267 / EN 676			3	3	3
Gewicht (ohne Gasarmaturen)		kg	ca. 217	ca. 217	ca. 245
Pumpe angebaut		Typ	TA4	TA5	Motor-Pumpeinheit SMG1629
Motor	Nennleistung	kW	–	–	2,2
	Nennstrom	A	–	–	4,65
maximale Fördermenge		l/h	1050	1410	1500
Ölschläuche		DN/Länge	25/1300	25/1300	25/1300

[1] Der erforderliche Motorschutz kann wahlweise über einen Motorschutzschalter (bauseits im Schaltschrank), oder mit einem integrierten Überstromauslöser (siehe Sonderausstattung) realisiert werden.

[2] VL mit 57 Hz Frequenzumrichter (keine IE Kennzeichnung)

Spannungen und Frequenzen:
Die Brenner sind serienmäßig für Dreiphasen-Wechselstrom (D) 400V, 3~, 50 Hz ausgerüstet. Andere Spannungen und Frequenzen auf Anfrage.

Brennermotor-Standardausführung:
Isolationsklasse F, Schutzart IP 55.
Effizienzklasse IE3

Abmessungen

multiflam® Ausführung 3LN

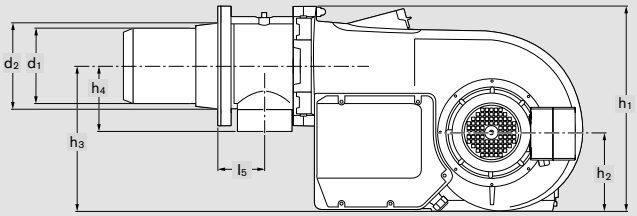

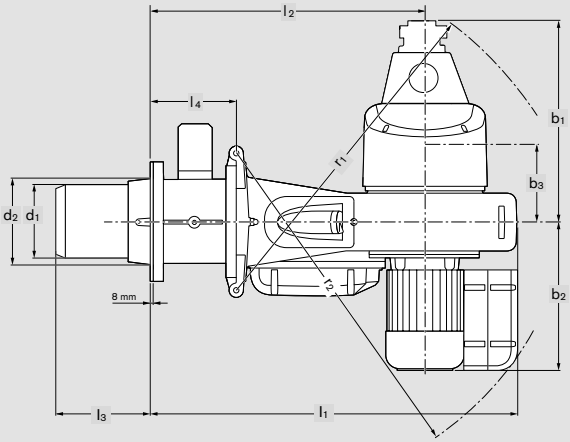

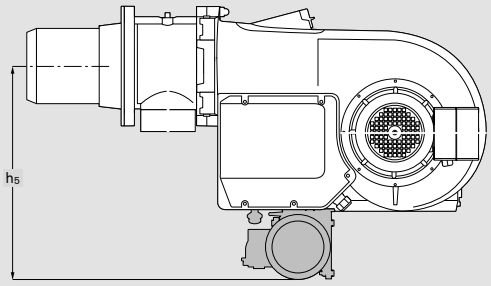

Angebautes Pumpenaggregat
(WM 30/3 Serie)

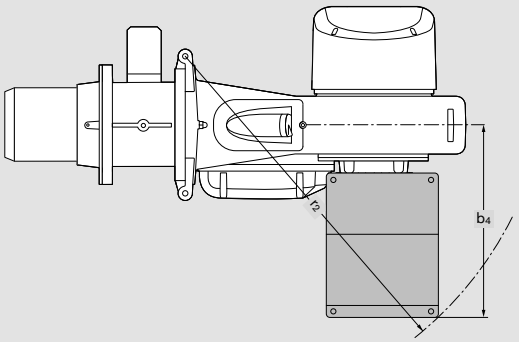

Frequenzumrichter
(WM 30/3 Serie)

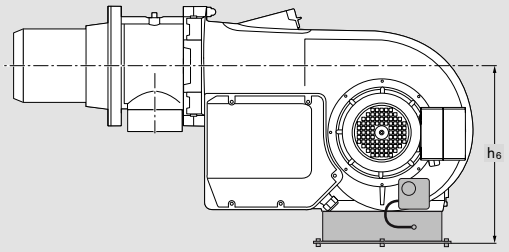

Fremdluftansaugung

optional

Brenner-Typ	Maße in mm l_1	l_2	l_3	l_4	l_5	b_1	b_2	b_3	b_4**	h_1	h_2	h_3	h_4	h_5	h_6
WM-L30/1-A R-3LN	1166	847	473	268	148	488	548	261	670	730	256	505	–	720	621
WM-L30/2-A R-3LN	1166	847	480	268	148	494	548	261	670	730	256	505	–	720	621
WM-L30/3-A R-3LN	1166	847	480	268	148	446	548	261	670	730	256	505	–	720	621
WM-G30/1-A ZM-3LN	1166	847	473	268	148	398	548	261	610	730	256	505	232	–	621
WM-G30/2-A ZM-3LN	1166	847	480	268	148	398	548	261	670	730	256	505	232	–	621
WM-G30/3-A ZM-3LN	1166	847	480	268	148	398	548	261	670	730	256	505	232	–	621
WM-GL30/1-A ZM-R-3LN	1166	847	473	268	148	619	548	261	670	730	256	505	232	720	621
WM-GL30/2-A ZM-R-3LN	1166	847	480	268	148	625	548	261	670	730	256	505	232	720	621
WM-GL30/3-A ZM-R-3LN	1166	847	480	268	148	446	548	261	670	730	256	505	232	720	621

Brenner-Typ	Maße in mm r_1	r_2*	d_1	d_2	Nennweite Gasdrossel	d_3	d_4	d_5	d_6
WM-L30/1-A R-3LN	992	1137	296	348		M12	375	400	380
WM-L30/2-A R-3LN	992	1137	322	348		M12	375	400	380
WM-L30/3-A R-3LN	992	1151	322	348		M12	375	400	380
WM-G30/1-A ZM-3LN	992	1137	296	348	DN80	M12	375	400	380
WM-G30/2-A ZM-3LN	992	1137	322	348	DN80	M12	375	400	380
WM-G30/3-A ZM-3LN	992	1151	322	348	DN80	M12	375	400	380
WM-GL30/1-A ZM-R-3LN	1055	1137	296	348	DN80	M12	375	400	380
WM-GL30/2-A ZM-R-3LN	1059	1137	322	348	DN80	M12	375	400	380
WM-GL30/3-A ZM-R-3LN	992	1151	322	348	DN80	M12	375	400	380

Maße sind ca.-Angaben.
Änderungen im Rahmen der Weiterentwicklung vorbehalten.
* ohne Frequenzumrichter
** bei Sonderspannung ggf. abweichend

Bohrungsmaße für Brennerplatte

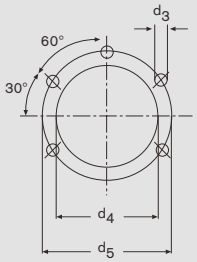

Wärmeerzeuger vorbereiten

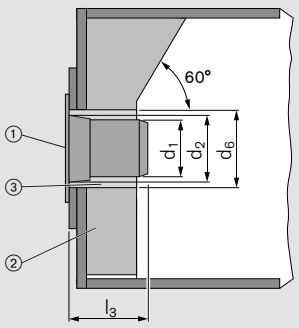

① Flanschdichtung
② Ausmauerung
③ Ringspalt

Die Flammkopfvorderkante muss um ca. 50 mm die Ausmauerung ② überragen, darf jedoch konisch (min 60°) verlaufen.

Funktionsschemen

Funktionsschemen Gas

W-FM 100/200

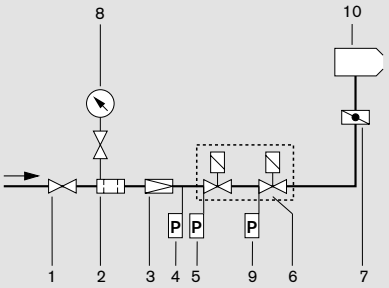

1 Kugelhahn *
2 Gasfilter *
3 Druckregelgerät (ND) oder (HD) *
4 Gasdruckwächter max. *
5 Gasdruckwächter min.
6 Gasdoppelventil
7 Gasdrossel
8 Manometer mit Druckknopfhahn *
9 Gasdruckwächter (DK)
10 Brenner

* Nicht im Brennerpreis enthalten

Anbau Gasdruckwächter max.:
bei Hochdruck direkt am Regler
bei Niederdruck geschraubt nach dem Regler
bei Niederdruck geflanscht am DMV
(Kabellänge ca. 2,5 m)

Anordnung der Armaturen
Bei Kesseln mit aufschwenkbarer Kesseltür müssen die Armaturen auf der den Türscharnieren gegenüberliegenden Seite montiert werden.

Kompensator
Um einen spannungsfreien Einbau der Gasarmaturen zu gewährleisten, wird der zusätzliche Einbau eines Kompensators empfohlen.

Trennstellen in den Gasleitungen
Zum Ausschwenken der Tür des Wärmeerzeugers müssen in den Gasleitungen Trennstellen vorgesehen werden. Die Hauptgasleitung wird am besten am Kompensator getrennt.

Abstützung der Armaturengruppe
Die Abstützung der Gasarmaturen muss fachgerecht und den örtlichen Gegebenheiten entsprechend ausgeführt werden. Verschiedene Komponenten zur Gasarmaturen-Abstützung siehe Weishaupt-Zubehörliste.

Gaszähler
Zur Inbetriebnahme muss ein Gaszähler zur Messung des Gasverbrauches installiert werden.

Thermische Absperreinrichtung (TAE) optional je nach Vorschrift
Bei geschraubten Armaturen im Kugelhahn integriert. Bei geflanschten Armaturen separates Bauteil vor dem Kugelhahn mit HTB-Dichtungen.

Funktionsschemen Öl

WM30/1 und WM30/2

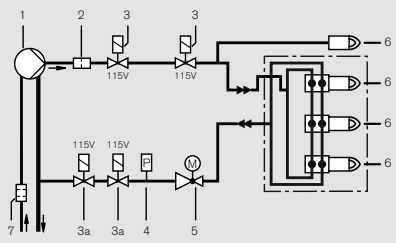

WM30/3
mit angebauter Motor-Pumpeneinheit SMG 1629

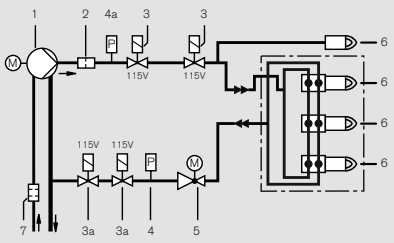

1 Ölpumpe
2 Schmutzfänger
3 Öl-Magnetventil, stromlos geschlossen (115V elektrisch in Reihe geschaltet mit 3a)
3a Öl-Magnetventil, stromlos geschlossen (115V elektrisch in Reihe geschaltet mit 3, ist entgegen der Fließrichtung eingebaut)
4 Öl-Druckwächter im Rücklauf
4a Öl-Druckwächter im Vorlauf
5 Ölregler
6 Düsenkopf mit Absperrvorrichtung
7 externer Ölfilter ①

① nicht im Brennerpreis enthalten.

–weishaupt–

Das ist keine Fassade. Die Firma Weishaupt ist seit Jahren eines der führenden Unternehmen der Heizungs- und Feuerungstechnik mit Sitz in Schwendi und Niederlassungen in der ganzen Welt. Das ist Zuverlässigkeit.

Weishaupt ist Zuverlässigkeit. *Das Familienunternehmen mit Stammsitz in Schwendi wurde 1932 von Max Weishaupt gegründet und zählt mit seinen Niederlassungen und Tochterunternehmen in 60 Ländern international zu den Marktführern im Bereich der Brenner, Heiz- und Brennwertsysteme, Solartechnik, Wärmepumpen und Gebäudeautomation Vertrauen, Qualität, Dienst am Kunden, Innovationskraft und Erfahrung sind die Werte, auf die der Pionier Max Weishaupt sein Unternehmen gegründet hat. Das alles auf einen Nenner gebracht, ist Zuverlässigkeit.*

Und dafür steht Weishaupt noch heute.



Das ist keine Utopie. Stetige Forschung und Entwicklung sorgen bei Weishaupt für immer sauberere und wirtschaftlichere Brenner und Heizsysteme. Das ist Zuverlässigkeit.



Prüfstände im Weishaupt Forschungs- und Entwicklungszentrum



Fortschritt entwickeln.
Weishaupt hat die Zeichen der Zeit erkannt und forscht fortwährend an immer effektiveren und umweltschonenderen Brennern und Heizsystemen. So trägt Weishaupt nicht nur maßgeblich zur Vermeidung unnötiger Energiekosten bei, sondern leistet auch einen aktiven Beitrag zur Schonung der Umwelt.

Weishaupt ist vor Ort.
Nicht nur Forschung und Entwicklung finden bei Weishaupt vor Ort statt, auch die Fertigung der Brenner und Heizsysteme ist mit den Standorten Deutschland und Schweiz tief verwurzelt. Das ermöglicht eine zeitnahe und lückenlose Überwachung und Qualitätskontrolle aller bei Weishaupt gefertigten Produkte.

–weishaupt–

Max Weishaupt GmbH
88475 Schwendi
Telefon (0 73 53) 8 30
Telefax (0 73 53) 8 33 58
www.weishaupt.de

Druck-Nr. 83**2116**01, Januar 2018
Änderungen aller Art vorbehalten.
Nachdruck verboten.

Wir sind da, wo Sie uns brauchen

Augsburg
Tel. (0 82 31) 96 97-0

Berlin
Tel. (0 30) 75 79 03-0

Bremen
Tel. (04 21) 2 07 63-0

Dortmund
Tel. (0 23 01) 9 13 60-0

Dresden
Tel. (03 52 04) 4 51-0

Erfurt
Tel. (03 62 02) 2 17-0

Frankfurt
Tel. (0 69) 42 08 04-0

Freiburg
Tel. (0 76 44) 92 30-0

Hamburg
Tel. (0 41 06) 7 98 82-0

Hannover
Tel. (0 51 36) 9 77 66-0

Karlsruhe
Tel. (07 21) 9 86 56-0

Kassel
Tel. (05 61) 9 51 86-0

Koblenz
Tel. (02 61) 9 81 88-0

Köln
Tel. (0 22 34) 18 47-0

Leipzig
Tel. (03 42 97) 6 34-0



Mannheim
Tel. (06 21) 7 16 88-0

München
Tel. (0 89) 6 78 24-0

Münster
Tel. (02 51) 9 61 12-0

Neuss
Tel. (0 21 31) 40 73-0

Nürnberg
Tel. (09 11) 9 93 10-0

Regensburg
Tel. (0 94 01) 6 05 90-0

Reutlingen
Tel. (0 71 21) 94 69-0

Rostock
Tel. (03 82 04) 72 13-0

Schwendi
Tel. (0 73 53) 8 35 95

Siegen
Tel. (02 71) 6 60 42-0

Stuttgart
Tel. (07 11) 7 20 60-0

Trier
Tel. (06 51) 8 28 58-0

Wangen
Tel. (0 75 22) 97 58-0

Würzburg
Tel. (0 93 05) 90 61-0

W Schwendi, Werk
● Niederlassungen
■ Werksvertretung

Ihr Heizungsfachbetrieb für Weishaupt Produkte